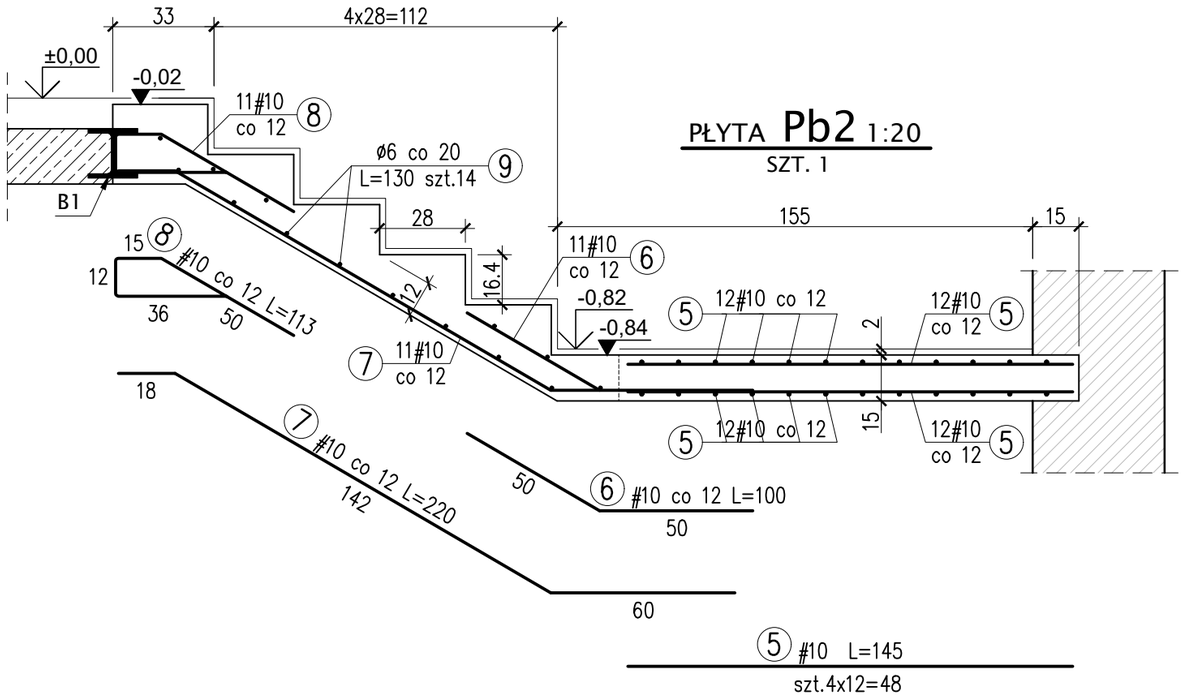

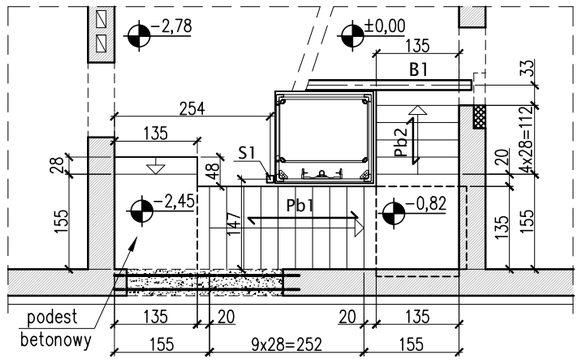

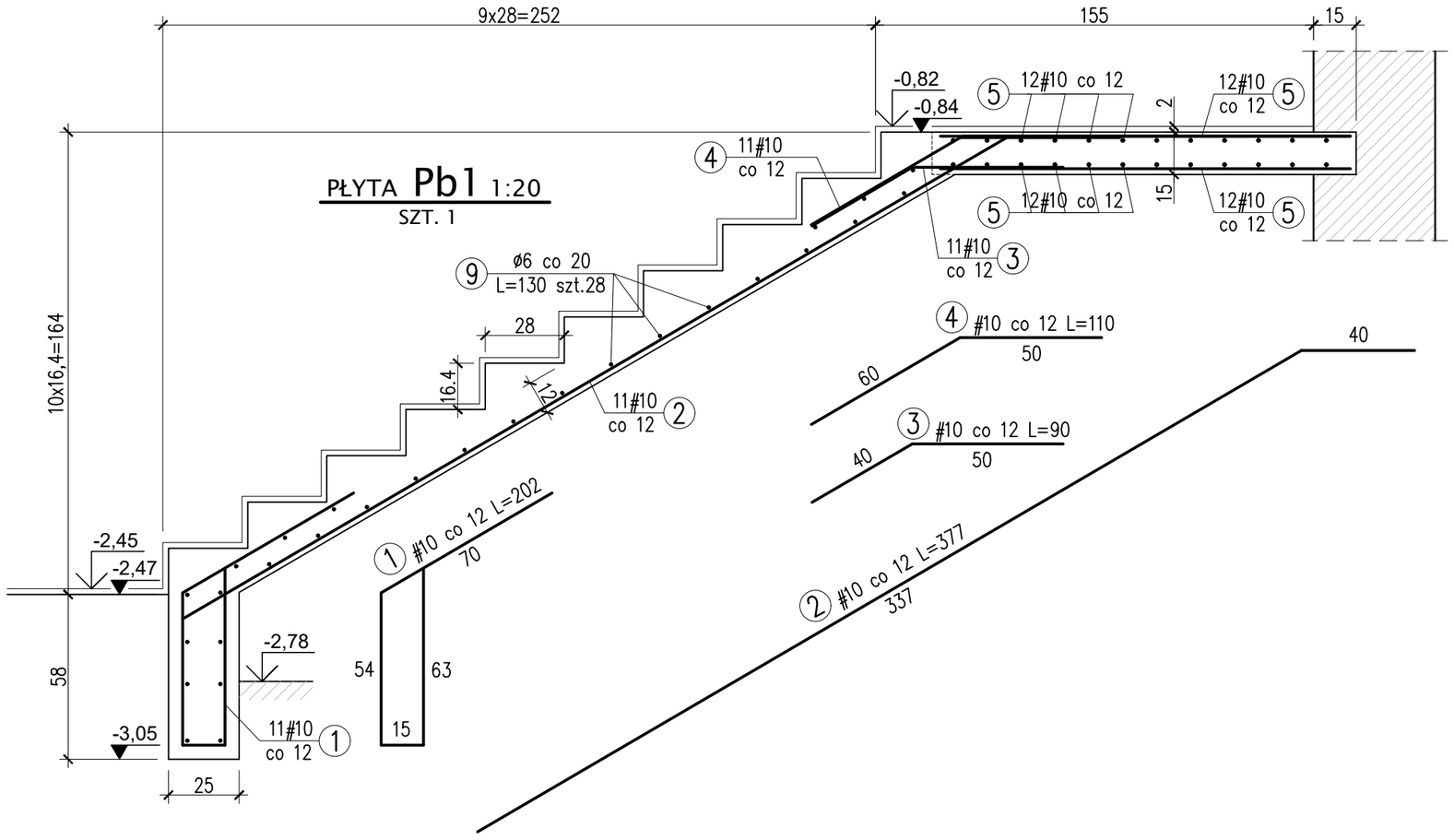

UWAGI:

- WYKAZ STALI ARKUSZ NR 2
- WYMIARY W CENTYMETRACH

BETON C20/25 (B25)

STAL A-IIIN (RB500W) - #
A-0 (St0S-b) - Ø

NAZWA I ADRES INWESTYCJI:			
PRZEBUDOWA BUDYNKU USŁUG SPOŁECZNYCH **08-530 Dęblin, ul.1-go Maja 160, dz.nr 1328/1**			
PROJEKTOWAŁ:	PODPIS:	DATA:	SKALA:
mgr inż. Michał Kozielewicz upr. LUB/0135/POOK/11		**II 2025**	**1:20**
SPRAWDZIŁ:	PODPIS:		
mgr inż. Sylwia Kowalska upr. LUB/0209/PWOK/09			
TYTUŁ RYSUNKU:		NR RYS.	
SCHODY WEWNĘTRZNE		**K/4**	