Studnia Ks0

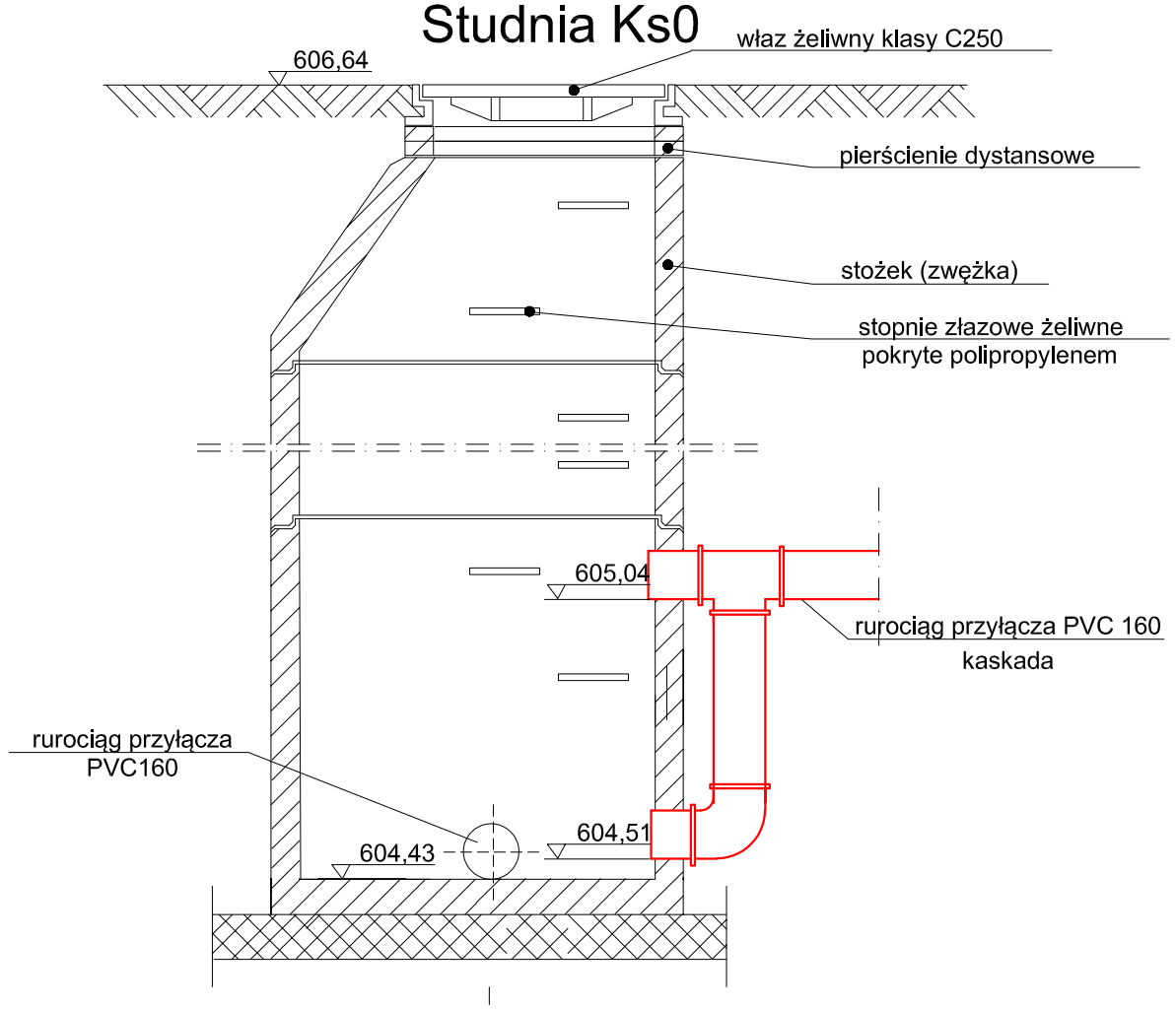

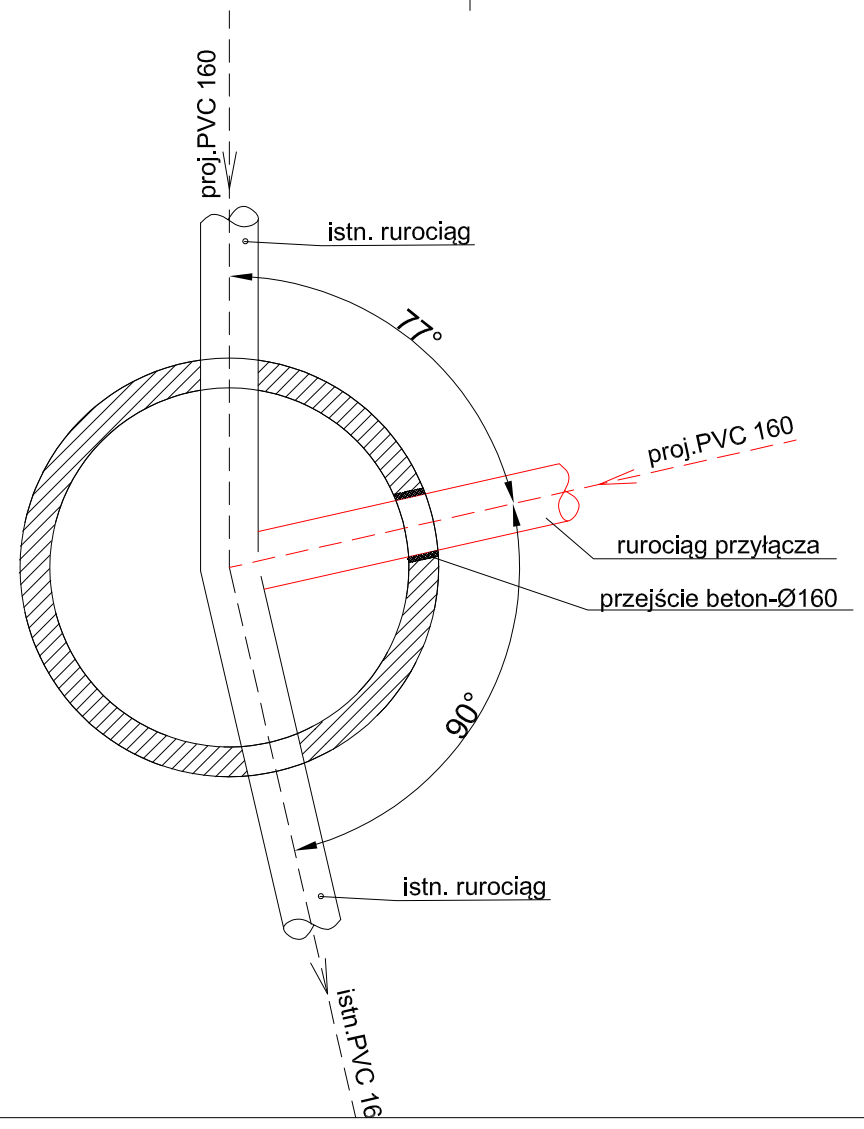

- TEN RYSUNEK OBJĘTY JEST PRAWAMI AUTORSKIMI NIE MOŻE BYĆ UŻYWANY LUB REPRODUKOWANY W CZĘŚCI LUB CAŁOŚCI PRZY WYKORZYSTYWANIU DO PRAC BEZ PISEMNEJ ZGODY AUTORA

AUTORSKA PRACOWNIA ARCHITEKTURY 'ARC-HIT'
UL.RÓŻANA 10 , 53-226 WROCŁAW
PRACOWNIA:UL.KOŚCIUSZKI 76a , 50-442 WROCŁAW
TEL./071/ 372 - 53 - 87 , FAX/071/ 342 - 38 - 95
EMAIL : BIURO@ARC-HIT.PL
WWW.ARC-HIT.PL

DATA:	10.2025	NUMER:	05	SKALA:	

TEMAT:	Przebudowa i rozbudowa istniejącego budynku na potrzeby mieszkaniowe wielorodzinne zlokalizowanego przy ul. 1 Maja 53 B w Szklarskiej Porębie działka nr 6/9.		
INWESTOR:	**TBS KAMIENNA GÓRA , UL.SIENKIEWICZA 7 58-400 KAMIENNA GÓRA**		
STADIUM:	**PROJEKT WYKONAWCZY**		
BRANŻA:	**INSTALACJE SANITARNE**		
RYSUNEK:	**PRZYŁĄCZE KALIZACJI SANITARNEJ STUDNIA WŁĄCZENIOWA**		
	Imie i nazwisko	nr uprawnien	podpis
Projektant:	**mgr inż. Jacek Krystek**	7/98/JG	
Sprawdził:	**mgr inż. Roman Ladziński**	**332/DOŚ/13**	