MPROJEKT Marcin Chrzanowski
ul. Przewodowa 29, 04-874 Warszawa
NIP: 526-21-57-337 REGON: 013169507
e-mail: biuromprojekt@wp.pl

NAZWA OPRACOWANIA:

PROJEKT BUDOWLANY
REMONTU TARASU I RAMP Z DOSTOSOWANIEM
DLA OSÓB Z NIEPEŁNOSPRAWNOŚCIĄ
PRZY UL. ZAWISZY 5 W WARSZAWIE

PROJEKT BUDOWLANY ZAWIERA PROJEKT WYKONAWCZY

NAZWA OBIEKTU:

TARAS BUDYNKU
XII- kategoria obiektu budowlanego

ADRES INWESTYCJI:

ul. Zawiszy 5, 01-167 Warszawa
dz. nr. ew. 14/2, obręb 6-03-10
nr. jednostki ewid. 146518_8 Dzielnica Wola

INWESTOR:

Miasto Stołeczne Warszawa,
Zakład Gospodarowania Nieruchomościami
w Dzielnicy Wola m.st. Warszawy
ul. Bema 70, 01-225 Warszawa

JEDNOSTKA PROJEKTOWA:

MPROJEKT Marcin Chrzanowski
ul. Przewodowa 29, 04-874 Warszawa

1	Projektant koordynujący i projektant w specjalności konstrukcyjno-budowlanej: mgr inż. Damian Cyrta (MAZ/0003/POOK/09)	mgr inż. Damian CYRTA UPRAWNIENIA BUDOWLANE do projektowania bez ograniczeń w specjalności konstrukcyjno – budowlanej Nr MAZ/0003/POOK/09 tel. 501768431
2	Sprawdzający w specjalności konstrukcyjno-budowlanej: mgr inż. Damian DOMAŃSKI (MAZ/0872/PWBKb/18)	mgr inż. Damian DOMAŃSKI UPRAWNIENIA BUDOWLANE do projektowania i kierowania robotami budowlanymi w specjalności konstrukcyjno-budowlanej bez ograniczeń nr MAZ/0872/PWBKb/18 d.domanski@tlen.pl tel. 506-508-410

Warszawa 03.10.2019r.

Warszawa 03 października 2019r.

OŚWIADCZENIE

Na podstawie art. 20 ust.4 ustawy z dnia 7 lipca 1994r. – *Prawo budowlane* (*Dz. U z 2019 r., poz. 1186.*).

OŚWIADCZAM, że projekt budowlany remontu tarasu i ramp z dostosowaniem dla osób z niepełnosprawnością przy ul. Zawiszy 5 w Warszawie, sporządzony jest zgodnie z obowiązującymi przepisami oraz zasadami wiedzy technicznej.

Projektant w specjalności konstrukcyjno-budowlanej:
mgr inż. Damian CYRTA
upr. MAZ/0003/POOK/09

mgr inż. Damian CYRTA
UPRAWNIENIA BUDOWLANE
do projektowania bez ograniczeń
w specjalności konstrukcyjno – budowlanej
Nr MAZ/0003/POOK/09 tel. 501768431

Sprawdzający w specjalności konstrukcyjno-budowlanej:
mgr inż. Damian DOMAŃSKI
upr. MAZ/0872/PWBKb/18

mgr inż. Damian DOMAŃSKI
UPRAWNIENIA BUDOWLANE
do projektowania i kierowania robotami budowlanymi
w specjalności konstrukcyjno-budowlanej bez ograniczeń
nr MAZ/0872/PWBKb/18
d.domanski@tlen.pl tel. 506-508-410

Spis treści

CZĘŚĆ RYSUNKOWA

CZĘŚĆ OPISOWA

1. Dane wstępne

1.1. Podstawa formalna opracowania

Podstawę opracowania stanowi umowa pomiędzy Miastem Stołecznym Warszawą, Zakład Gospodarowania Nieruchomościami w Dzielnicy Wola m.st. Warszawy z siedzibą przy ulicy Bema 70 w Warszawie, a MPROJEKT Marcin Chrzanowski ul. Przewodowa 29 w Warszawie.

1.2. Przedmiot i cel opracowania

Przedmiotem opracowania projektu jest taras i rampy przy ul. Zawiszy 5 w Warszawie.

Celem opracowania jest remont tarasu i ramp z dostosowaniem dla osób z niepełnosprawnością

1.3. Zakres opracowania

Roboty remontowe:

- zabezpieczenie terenu przed osobami postronnymi,
- zabezpieczenie istniejących instalacji znajdujących się poniżej poziomu terenu
- rozbiórka betonowych kwietników
- remont nawierzchni tarasu i ramp
  - rozbiórka istniejącej nawierzchni z płyt betonowych i kostki betonowej
  - demontaż istniejącej, niesprawnej studzienki kanalizacyjnej (pozostałe instalacje należy zabezpieczyć na czas wykonywania remontu)
  - korytowanie nawierzchni
  - wykonanie nowej nawierzchni z płyt z betonu szczotkowanego wg układu warstw:
    - kruszywo łamane 0/31.5mm stabilizowane mechanicznie – 15 cm,
    - podsypka cementowo-piaskowa 1:4 – 3 cm,
    - płyty z betonu szczotkowanego – 7 cm,
    - wykonanie obrzeży betonowych 8x30x100cm na podsypce cementowo-piaskowej gr. 3 cm, ława betonowa gr. 10 cm z betonu C12/15 – wykonać w miejscu styku rampy z poziomem terenu,
  - demontaż istniejącej studzienki kanalizacyjnej i montaż nowych odwadniających powierzchnię tarasu z PCV, studzienki wpiąć do istniejącej instalacji kanalizacji deszczowej,
  - montaż przepustu z PCV umożliwiającego montaż instalacji elektrycznej oświetleniowej w późniejszym etapie,
- remont murów oporowych odcinek A-B-C:
  - odcięcie istniejącej balustrady
  - wykonanie wykopu do poziomu fundamentów (wykopy należy przeprowadzić odcinkowo),

- skucie istniejących tynków i lastrico,
- mechaniczne oczyszczenie murów oporowych, osuszenie podłoża, odgrzybienie
- zabezpieczenie antykorozyjne zbrojenia zaprawą kontaktową,
- wykonanie warstwy naprawczej,
- wykończenie muru oporowego poniżej poziomu terenu
  - wykonanie izolacji przeciwwilgociowej o gr. 3 mm ze szlamów uszczelniających wywiniętej 30 cm poniżej poziomu terenu,
  - wykonanie bezszwowej bitumicznej izolacji przeciwwodnej, gr. 4 mm do poziomu ław fundamentowych
  - zabezpieczenie ścian folią kubełkową do poziomu ław fundamentowych
  - zasypanie wykopu z zagęszczeniem gruntu,
  - od strony nieutwardzonej ułożenie warstwy gleby żyznej i obsianie trawą
  - od strony utwardzonej wykonanie nawierzchni zgodnie z punktem o remoncie tarasu,
- wykończenie muru oporowego powyżej poziomu terenu
  - wykonanie izolacji przeciwwilgociowej o gr. 3 mm ze szlamów uszczelniających w części powyżej terenu i wywiniętej 30 cm poniżej poziomu terenu,
  - wykonanie warstwy lastrica drobnoziarnistego w kolorze szarym, grubości 3 cm wzmocnionego siatką Rabitza mocowaną mechanicznie,
- montaż balustrady stalowej, ocynkowanej,

o remont murów oporowych odcinek D-E
- odcięcie istniejącej balustrady
- wykonanie fragmentu muru przy rampie (wydłużenie pochylni z dostosowaniem dla osób niepełnosprawnych),
- wykonanie wykopu do poziomu fundamentów (wykopy należy przeprowadzić odcinkowo),
- skucie istniejących tynków i lastrico,
- mechaniczne oczyszczenie murów oporowych, osuszenie podłoża, odgrzybienie
- zabezpieczenie antykorozyjne zbrojenia zaprawą kontaktową,
- wykonanie warstwy naprawczej,
- wykończenie muru oporowego poniżej poziomu terenu
  - wykonanie izolacji przeciwwilgociowej o gr. 3 mm ze szlamów uszczelniających wywiniętej 30 cm poniżej poziomu terenu,
  - wykonanie bezszwowej bitumicznej izolacji przeciwwodnej, gr. 4 mm do poziomu ław fundamentowych
  - zabezpieczenie ścian folią kubełkową do poziomu ław fundamentowych
  - zasypanie wykopu z zagęszczeniem gruntu,
  - od strony schodów wykonanie zgodnie z remontem schodów
  - od strony utwardzonej wykonanie nawierzchni zgodnie z punktem o remoncie tarasu,

- wykończenie muru oporowego powyżej poziomu terenu
  - wykonanie izolacji przeciwwilgociowej o gr. 3 mm ze szlamów uszczelniających w części powyżej terenu i wywiniętej 30 cm poniżej poziomu terenu,
  - wykonanie warstwy lastrica drobnoziarnistego grubości 3 cm wzmocnionego siatką Rabitza mocowaną mechanicznie,
- montaż balustrady stalowej, ocynkowanej,

o remont murów oporowych odcinek F-G
- odcięcie istniejącej balustrady
- rozbiórka fragmentu muru do poziomu 18 cm powyżej poziomu (wydłużenie pochylni z dostosowaniem dla osób niepełnosprawnych),
- wykonanie wykopu do poziomu fundamentów (wykopy należy przeprowadzić odcinkowo),
- skucie istniejących tynków i lastrico,
- mechaniczne oczyszczenie murów oporowych, osuszenie podłoża, odgrzybienie
- zabezpieczenie antykorozyjne zbrojenia zaprawą kontaktową,
- wykonanie warstwy naprawczej,
- wykończenie muru oporowego poniżej poziomu terenu
  - wykonanie izolacji przeciwwilgociowej o gr. 3 mm ze szlamów uszczelniających wywiniętej 30 cm poniżej poziomu terenu,
  - wykonanie bezszwowej bitumicznej izolacji przeciwwodnej, gr. 4 mm do poziomu ław fundamentowych
  - zabezpieczenie ścian folią kubełkową do poziomu ław fundamentowych
  - zasypanie wykopu z zagęszczeniem gruntu,
  - od strony nieutwardzonej ułożenie warstwy gleby żyznej i obsianie trawą
  - od strony utwardzonej wykonanie nawierzchni zgodnie z punktem o remoncie tarasu,
- wykończenie muru oporowego powyżej poziomu terenu
  - wykonanie izolacji przeciwwilgociowej o gr. 3 mm ze szlamów uszczelniających w części powyżej terenu i wywiniętej 30 cm poniżej poziomu terenu,
  - wykonanie warstwy lastrica drobnoziarnistego grubości 3 cm wzmocnionego siatką Rabitza mocowaną mechanicznie,
- montaż balustrady stalowej, ocynkowanej,

o remont murów oporowych odcinek G-H
- odcięcie istniejącej balustrady
- wykonanie wykopu do poziomu fundamentów (wykopy należy przeprowadzić odcinkowo),
- skucie istniejących tynków i lastrico,
- mechaniczne oczyszczenie murów oporowych, osuszenie podłoża, odgrzybienie
- zabezpieczenie antykorozyjne zbrojenia zaprawą kontaktową,
- wykonanie warstwy naprawczej,

- wykończenie muru oporowego poniżej poziomu terenu
  - wykonanie izolacji przeciwwilgociowej o gr. 3 mm ze szlamów uszczelniających wywiniętej 30 cm poniżej poziomu terenu,
  - wykonanie bezszwowej bitumicznej izolacji przeciwwodnej, gr. 4 mm do poziomu ław fundamentowych
  - zabezpieczenie ścian folią kubełkową do poziomu ław fundamentowych
  - zasypanie wykopu z zagęszczeniem gruntu,
  - od strony nieutwardzonej ułożenie warstwy gleby żyznej i obsianie trawą
  - od strony utwardzonej wykonanie nawierzchni zgodnie z punktem o remoncie tarasu,
- wykończenie muru oporowego powyżej poziomu terenu
  - wykonanie izolacji przeciwwilgociowej o gr. 3 mm ze szlamów uszczelniających w części powyżej terenu i wywiniętej 30 cm poniżej poziomu terenu,
  - wykonanie warstwy lastrica drobnoziarnistego grubości 3 cm wzmocnionego siatką Rabitza mocowaną mechanicznie,
- montaż balustrady stalowej, ocynkowanej,

o demontaż istniejącego i montaż nowego pochwytu ze stali ocynkowanej dla rampy od strony północnej,

o remont schodów od strony południowej
  - demontaż pochwytu,
  - rozbiórka istniejących schodów,
  - wykonanie izolacji murów oporowych zgodnie z zakresem prac
  - odtworzenie schodów z zachowaniem kształtu i rozmiaru na fundamencie z betonu klasy C20/25,
  - zabezpieczenie izolacją bitumiczną gr. 4 mm poniżej poziomu terenu,
  - zabezpieczenie schodów izolacją przeciwwodną o gr. 3 mm ze szlamów uszczelniających,
  - wykończenie schodów warstwą lastrica drobnoziarnistego grubości 3 cm wzmocnionego siatką Rabitza
  - montaż nowego pochwytu ze stali ocynkowanej

o uprzątnięcie przyległego terenu.

2. Skrócony opis techniczny budynku

2.1. Ogólny opis budynku

Taras budynku przy ul. Zawiszy 5 jest niepodpiwniczony, wyposażony w schody i pochylnię od strony południowej oraz pochylnię od strony północnej. Nawierzchnia pochylni oraz północnej części tarasu składa się z kostki betonowej na podsypce cementowo piaskowej, a pozostała część tarasu z płyt chodnikowych na podsypce cementowo piaskowej. Taras oparty jest na gruncie oraz na murze oporowym. Wysokość tarasu w stosunku do poziomu terenu wynosi około 165 cm.

3. Charakterystyka energetyczna obiektu budowlanego

Planowane prace nie zmienią charakterystyki energetycznej istniejącego budynku.

4. Informacje o obszarze oddziaływania obiektu

Na podstawie ustawy art. 20 Dz.U. poz. 290 z dnia 8 marca 2016r. – Prawo budowlane oraz na podstawie Dz.U. z dnia 18 września 2015 roku poz. 1422 w sprawie warunków technicznych jakim powinny odpowiadać budynki i ich usytuowanie: obszar oddziaływania obiektu dla przedmiotowej inwestycji stanowi działka o numerze ewidencyjnym nr dz. nr. ew 14/2, obręb 6-03-10 Dzielnica Wola na której został zaprojektowany.

5. Roboty rozbiórkowe

Rozbiórce podlegają: istniejąca nawierzchnia tarasu, schody, kwietniki betonowe, fragment muru oporowego, niesprawna studzienka kanalizacyjna, balustrady oraz pochwyty.

Przed przystąpieniem do robót rozbiórkowych należy przeprowadzić dokładne rozeznanie otaczającego terenu. Przed przystąpieniem do robót należy wykonać wszystkie niezbędne zabezpieczenia, jak oznakowanie i ogrodzenie terenu robót, zgromadzenie potrzebnych narzędzi i sprzętu oraz wykonanie odpowiednich urządzeń do usuwania materiałów z rozbiórki Pracownicy zatrudnieni przy robotach rozbiórkowych powinni być dokładnie zaznajomieni z zakresem prac.

Przy pracach rozbiórkowych mają zastosowanie ogólnie obowiązujące przepisy bezpieczeństwa i higieny pracy w robotach budowlanych. W celu zapewnienia bezpieczeństwa robót rozbiórkowych wszystkie przejścia i inne niebezpieczne miejsca powinno się zabezpieczyć. Pracowników zatrudnionych przy robotach rozbiórkowych powinno się zaopatrzyć w odzież roboczą, okulary i rękawice, a wszystkie narzędzia używane przy rozbiórce stale utrzymywać w dobrym stanie. Przy robotach rozbiórkowych należy uwzględniać wpływ na nieprzerwane użytkowanie budynku.

Wszystkie instalacje nierozbierane Wykonawca ma obowiązek zabezpieczyć. Wykonanie tych prac nie podlega odrębnej zapłacie.

Znajdujące się w pobliżu elementy nie podlegające rozbiórce lub demontażowi należy zabezpieczyć przed uszkodzeniami.

Wszystkie przejścia znajdujące się w zasięgu robót rozbiórkowych powinno się zabezpieczyć lub wytyczyć drogi lub obejścia.

W celu zmniejszenia zanieczyszczenia przestrzeni Wykonawca zobowiązany jest wykonywać kurtyny osłaniające strefę prowadzenia robót.

6. Remont murów oporowych

Projektuje się rozbiórkę istniejących nawierzchni wokół murów oporowych. Rozbiórce podlegają wszystkie nawierzchnie wzdłuż muru na potrzeby wykonania prac izolacyjnych oraz nawierzchnia tarasu na gruncie. Istniejącą balustradę należy odciąć, a po zakończeniu remontu murów oporowych zamontować nową balustradę stalową, ocynkowaną.

Na odcinku F-G należy rozebrać fragment muru zgodnie z dokumentacją rysunkową dla potrzeb dostosowania pochylni dla niepełnosprawnych.

Na odcinku D-E należy wykonać fragment muru przy rampie (wydłużenie pochylni z dostosowaniem dla osób niepełnosprawnych). Mur oporowy gr. 25 cm z betonu C20/25 zbrojenie siatką z prętów Ø12 ze stali RB500W oprzeć na ławie fundamentowej 45 cm x 25 cm z betonu klasy C20/25 zbrojonej dołem siatkami zgrzewanymi z prętów Ø8.

Poniżej poziomu terenu wykonać wykop wraz z zabezpieczeniem do głębokości posadowienia muru. Wykopy należy wykonywać odcinkowo. Należy odpowiednio oznakować i zabezpieczyć wykopy oraz plac budowy przed dostępem osób postronnych.

Remont murów oporowych rozpocząć od skucia istniejącej warstwy wykończenia. Następnie i wykonać naprawy murów. Naprawę murów przeprowadzić zgodnie z zaleceniami zawartymi w kartach technicznych producenta systemu naprawczego. Należy oczyścić całą powierzchnię metodami mechanicznymi oraz osuszyć podłoże. Średnia przyczepność oczyszczonej powierzchni nie może być mniejsza niż 1,5 N/mm2, najmniejsza dopuszczalna wartość pojedynczego pomiaru: 1,0 N/mm2. Następnie odkuć skorodowane zbrojenie na całej długości występowania korozji oraz skuć popękany beton aż do zdrowej warstwy. Skorodowane zbrojenie powinno być całkowicie odkryte, aby umożliwić jego dokładne oczyszczenie. Należy przy tym uważać, aby nie uszkodzić przecinakami prętów. Krawędzie ubytków należy sfazować pod kątem 45°. Odsłonięte zbrojenie oczyścić mechanicznie. Bezpośrednio po oczyszczeniu zbrojenia należy zabezpieczyć je antykorozyjnie zaprawą kontaktową. Następnie wykonać warstwę naprawczą.

Wykonać izolację przeciwwilgociową o gr. 3 mm ze szlamów uszczelniających na całej wysokości muru powyżej poziomu terenu, wywiniętą 30 cm poniżej poziomu terenu. Do poziomu ław fundamentowych wykonać bezszwową bitumiczną izolację przeciwwodną, gr. 4 mm. Powłoki izolacyjne osłonić membraną kubełkową bez mocowania mechanicznego. Wykop zasypać piaskiem i gruntem rodzimym pozbawionym zanieczyszczeń, gruzu itp. elementów, zagęszczając mechanicznie warstwami co 20 cm.

Od strony nieutwardzonej należy ułożuć warstwy gleby żyznej i obsiać je trawą. Od strony utwardzonej należy wykonać nawierzchnię zgodnie z punktem o remoncie tarasu.

Mury oporowe z każdej odsłoniętej strony wykończyć warstwą lastrica drobnoziarnistego gr. 3 cm wzmocnionego siatką Rabitza.

UWAGA:
Roboty w sąsiedztwie istniejących instalacji podziemnych prowadzić ręcznie z zachowaniem szczególnej ostrożności.

7. Remont nawierzchni tarasu

Przed przystąpieniem do robót odtworzenia należy rozebrać wszystkie istniejące nawierzchnie, krawężniki i obrzeża zgodnie z zakresem w części rysunkowej. Materiał możliwy do ponownego wykorzystania na polecenie Inspektora Nadzoru należy przekazać Inwestorowi w miejsce przez niego wskazane. Do wykonania nowych nawierzchni nie wolno stosować materiałów z rozbiórki.

Sposób wykonania wykopu powinien gwarantować ich stateczność w całym okresie prowadzenia robót. Wykopy należy wykonywać w taki sposób, aby grunty o różnym stopniu przydatności do budowy nasypów były odspajane oddzielnie, w sposób uniemożliwiający ich wymieszanie. Odspojone grunty przydatne do wykonania nasypów powinny być bezpośrednio wbudowane w nasyp lub przewiezione na odkład.

Jeśli na etapie wykonywania robót stwierdzi się występowanie wód gruntowych w dnie wykopu, należy wykonać odwodnienie na czas prowadzenia robót. Sposób odwodnienia wykopów, dostosowany do panujących w czasie wykonywania robót warunków gruntowo-wodnych, zaprojektowany i zapewniony zostanie przez Wykonawcę robót.

Należy wykonać nawierzchnię zgodnie z poniższym układem warstw:

- utwardzenie terenu z kostki betonowej wg układu warstw:
- kruszywo łamane 0/31.5mm stabilizowane mechanicznie – gr. 15 cm,
- podsypka cementowo-piaskowa 1:4 – gr. 3 cm,
- płyty z betonu szczotkowanego 50x50 cm –gr. 7 cm,
- wykonanie obrzeży betonowych 8x30 cm na podsypce cementowo-piaskowej gr. 3 cm, ława betonowa gr. 10 cm z betonu C12/15 – wykonać w miejscu styku rampy z poziomem terenu.

Nawierzchnię wykonać ze spadkami do wpustów.

Po wykonaniu zagęszczenia gruntu należy przewidzieć pomiar zagęszczenia gruntu sondą dynamiczną. Zagęszczanie warstwy gruntu stabilizowanego cementem należy prowadzić przy użyciu walców gładkich, wibracyjnych lub ogumionych. Zagęszczanie należy kontynuować do osiągnięcia wskaźnika zagęszczenia warstwy nie mniejszego niż 0,9 określonego wg BN-77/8931-12 i osiągnieciu. Rm=2,5 MPa

Mieszanka kruszywa powinna być rozkładana w warstwie o jednakowej grubości, takiej, aby jej ostateczna grubość po zagęszczeniu była równa grubości projektowanej. Grubość pojedynczo układanej warstwy nie może przekraczać 10 cm po zagęszczeniu. Warstwa podbudowy powinna być rozłożona w sposób zapewniający osiągnięcie wymaganych spadków i rzędnych wysokościowych.

Wykończenie tarasu płytami z betonu architektonicznego szczotkowanego (antypoślizgowe). Płyty z betonu C25/30 klasa ekspozycji XF2

8. Remont schodów

Istniejące schody należy rozebrać a pochwyt zdemontować. Schody odtworzyć analogicznie do istniejących z zachowaniem kształtu i rozmiaru. Ścianę fundamentową gr. 25 cm z betonu C20/25 zbrojenie siatką z prętów Ø12 ze stali RB500W oprzeć na ławie fundamentowej 45 cm x 25 cm z betonu klasy C20/25 zbrojonej dołem siatkami zgrzewanymi z prętów Ø8. Po wykonaniu ław oraz ścian fundamentowych wykonać izolację przeciwwilgociową o gr. 3 mm ze szlamów uszczelniających wywiniętej 30 cm powyżej i 30 cm poniżej poziomu terenu. Następnie wszystkie elementy poniżej poziomu terenu zabezpieczyć poprzez nałożenie dwóch warstw izolacji bitumicznej bezszwowej gr. 4 mm (grubość warstw po wyschnięciu. Izolację zabezpieczyć folią kubełkową. Następnie wykonać płytę wierzchnią schodów. Płyta żelbetowa gr, 15 cm wykonać z betonu C20/25 zbrojenie z prętów Ø12 ze

stali RB500W. Schody należy zabezpieczyć izolacją przeciwwodną o gr. 3 mm ze szlamów uszczelniających. Na schodach wykonać lastrico drobnoziarniste gr. 3 cm wzmocnionego siatką Rabitza. Należy za montować nowy pochwyt ze stali ocynkowanej.

9. Montaż balustrady stalowej

9.1. Balustrada tarasu

Projektuje się rozbiórkę istniejącej balustrady. Nową balustradę stalową ocynkowaną mocować do marek wklejonych chemicznie. Słupki wykonać z rur kwadratowych 40x40x4mm. Słupki należy rozmieszczać w rozstawie co około 1,50 m. Pochwyty z rury okrągłej 42,4 mm x 3 mm należy umieścić na wysokości 110 cm. Wypełnienie balustrady z rur kwadratowych 20x20x2mm. Maksymalny prześwit wypełniania balustrady 15 cm. Elementy należy łączyć ze sobą spoinami czołowymi.

9.2. Balustrada pochylni od strony południowej

Projektuje się rozbiórkę istniejącej balustrady. Nową balustradę stalową ocynkowaną mocować do marek wklejonych chemicznie. Słupki wykonać z rur kwadratowych 40x40x4mm. Słupki należy rozmieszczać w rozstawie co około 1,50 m. Pochwyty z rury okrągłej 42,4 mm x 3 mm należy umieścić na wysokości 75 cm, 90 cm oraz 110 cm. Wypełnienie balustrady z rur kwadratowych 20x20x2mm. Maksymalny prześwit wypełniania balustrady 15 cm. Elementy należy łączyć ze sobą spoinami czołowymi.

9.3. Pochwyt pochylni od strony północnej i południowej

Projektuje się rozbiórkę istniejących pochwytów. Nowe pochwyty stalowe ocynkowane mocować do ściany lub muru oporowego, a w części pochylni od strony południowej do balustrady zgodnie z dokumentacją rysunkową. Pochwyty z rury okrągłej 42,4 mm x 3 mm należy umieścić na wysokości 75 cm, 90 cm oraz 110 cm.

9.4. Pochwyt schodów

Projektuje się rozbiórkę istniejących pochwytów. Nowe pochwyty stalowe ocynkowane mocować do muru oporowego zgodnie z dokumentacją rysunkową. Pochwyty z rury okrągłej 42,4 mm x 3 mm należy umieścić na wysokości 110 cm.

10. Montaż studzienek kanalizacyjnych oraz rury PCV

Należy zdemontować istniejącą studzienkę kanalizacyjną zgodnie z częścią rysunkową. Projektuj się montaż trzech nowych studzienek odwadniające powierzchnię tarasu. Studnie systemowe z PCV-U zakończone kratkami żeliwnym, Studzienki połączone rurami kanalizacyjnymi, kielichowymi PVC-U kl. S łączonymi uszczelkami gumowymi. Należy stosować rury PVC ze ścianką litą, zgodne z normą PN – EN 1401:1999, o sztywności obwodowej SN 8 kN/m2 DN 300mm. Całość wpiąć do istniejącej studni kanalizacyjnej w miejscu wpięcia istniejącej demontowanej kanalizacji deszczowej. Spadki kanalizacji deszczowej wynoszące min 0,3% dostosować do istniejącej kanalizacji deszczowej po wykonaniu rozbiórki tarasu.

Projektuje się również montaż przepustu z PCV umożliwiającego montaż instalacji elektrycznej oświetleniowej w późniejszym etapie.

11. Wymagania bhp

Zespoły robocze powinny być przeszkolone w zakresie eksploatacji urządzeń transportu. Z uwagi na wymaganą dokładność robót zaleca się, aby zespoły robocze były przeszkolone zarówno teoretycznie jak i praktycznie w zakresie robót przewidzianych projektem.

Teren w rejonie robót budowlanych winien być zabezpieczony przed dostępem osób postronnych.

Roboty budowlane prowadzić przestrzegając przepisy zawarte w: Rozporządzeniu Ministra Infrastruktury z dnia 6 lutego 2003 r. w sprawie bezpieczeństwa i higieny pracy podczas wykonywania robót budowlanych (Dz. U. Nr 47, poz. 401).

12. Nadzór techniczny nad robotami

Ze względu na szczególny charakter robót, powinny być one wykonywane przez wykwalifikowanych pracowników i pod nadzorem technicznym. Warunki te mogą być spełnione w przypadku prowadzenia robót przez wykonawcę posiadającego doświadczenie w zakresie wykonywania przedmiotowych robót.

Niezależnie od stałego nadzoru technicznego prowadzonego przez wykonawcę robót, wszystkie prace wykonywane powinny być pod nadzorem osób posiadających odpowiednie uprawnienia budowlane.

13. Zalecenia końcowe

- Ostateczne wymiary zweryfikować na budowie.
- W związku z wykonywaniem prac przy użytkowanym budynku należy zapewnić nieprzerwany dostęp do lokali użytkowych,.
- Dokumentacja stanowi prawo autorskie jego twórcy. Wszystkie zmiany materiałowe wymagają zgody autora projektu lub Inspektora Nadzoru.

NAZWA OPRACOWANIA:

INFORMACJA DOTYCZĄCA BEZPIECZEŃSTWA I OCHRONY ZDROWIA

NAZWA OBIEKTU:

TARAS BUDYNKU
XII- kategoria obiektu budowlanego

ADRES:

ul. Zawiszy 5, 01-167 Warszawa
dz. nr. ew. 14/2, obręb 6-03-10
nr. jednostki ewid. 146518_8 Dzielnica Wola

INWESTOR:

Miasto Stołeczne Warszawa,
Zakład Gospodarowania Nieruchomościami
w Dzielnicy Wola m.st. Warszawy
ul. Bema 70, 01-225 Warszawa

Projektant:

mgr inż. Damian CYRTA ul. Toruńska 70A/25, Warszawa	mgr inż. Damian CYRTA UPRAWNIENIA BUDOWLANE do projektowania bez ograniczeń w specjalności konstrukcyjno - budowlanej Nr MAZ/0003/POOK/09 tel. 501768431	

Warszawa 03.10.2019r.

1. Zakres robót dla całego zamierzenia budowlanego oraz kolejność realizacji poszczególnych obiektów

Roboty remontowe:

- zabezpieczenie terenu przed osobami postronnymi,
- zabezpieczenie istniejących instalacji znajdujących się poniżej poziomu terenu
- rozbiórka betonowych kwietników
- remont nawierzchni tarasu i ramp
  - rozbiórka istniejącej nawierzchni z płyt betonowych i kostki betonowej
  - demontaż istniejącej, niesprawnej studzienki kanalizacyjnej (pozostałe instalacje należy zabezpieczyć na czas wykonywania remontu)
  - korytowanie nawierzchni
  - wykonanie nowej nawierzchni z płyt z betonu szczotkowanego wg układu warstw:
    - kruszywo łamane 0/31.5mm stabilizowane mechanicznie – 15 cm,
    - podsypka cementowo-piaskowa 1:4 – 3 cm,
    - płyty z betonu szczotkowanego – 7 cm,
    - wykonanie obrzeży betonowych 8x30x100cm na podsypce cementowo-piaskowej gr. 3 cm, ława betonowa gr. 10 cm z betonu C12/15 – wykonać w miejscu styku rampy z poziomem terenu,
  - demontaż istniejącej studzienki kanalizacyjnej i montaż nowych odwadniających powierzchnię tarasu z PCV, studzienki wpiąć do istniejącej instalacji kanalizacji deszczowej,
  - montaż przepustu z PCV umożliwiającego montaż instalacji elektrycznej oświetleniowej w późniejszym etapie,
- remont murów oporowych odcinek A-B-C:
  - odcięcie istniejącej balustrady
  - wykonanie wykopu do poziomu fundamentów (wykopy należy przeprowadzić odcinkowo),
  - skucie istniejących tynków i lastrico,
  - mechaniczne oczyszczenie murów oporowych, osuszenie podłoża, odgrzybienie
  - zabezpieczenie antykorozyjne zbrojenia zaprawą kontaktową,
  - wykonanie warstwy naprawczej,
  - wykończenie muru oporowego poniżej poziomu terenu
    - wykonanie izolacji przeciwwilgociowej o gr. 3 mm ze szlamów uszczelniających wywiniętej 30 cm poniżej poziomu terenu,
    - wykonanie bezszwowej bitumicznej izolacji przeciwwodnej, gr. 4 mm do poziomu ław fundamentowych
    - zabezpieczenie ścian folią kubełkową do poziomu ław fundamentowych

        - zasypanie wykopu z zagęszczeniem gruntu,
        - od strony nieutwardzonej ułożenie warstwy gleby żyznej i obsianie trawą
        - od strony utwardzonej wykonanie nawierzchni zgodnie z punktem o remoncie tarasu,
    - wykończenie muru oporowego powyżej poziomu terenu
        - wykonanie izolacji przeciwwilgociowej o gr. 3 mm ze szlamów uszczelniających w części powyżej terenu i wywiniętej 30 cm poniżej poziomu terenu,
        - wykonanie warstwy lastrica drobnoziarnistego w kolorze szarym, grubości 3 cm wzmocnionego siatką Rabitza mocowaną mechanicznie,
    - montaż balustrady stalowej, ocynkowanej,
- remont murów oporowych odcinek D-E
    - odcięcie istniejącej balustrady
    - wykonanie fragmentu muru przy rampie (wydłużenie pochylni z dostosowaniem dla osób niepełnosprawnych),
    - wykonanie wykopu do poziomu fundamentów (wykopy należy przeprowadzić odcinkowo),
    - skucie istniejących tynków i lastrico,
    - mechaniczne oczyszczenie murów oporowych, osuszenie podłoża, odgrzybienie
    - zabezpieczenie antykorozyjne zbrojenia zaprawą kontaktową,
    - wykonanie warstwy naprawczej,
    - wykończenie muru oporowego poniżej poziomu terenu
        - wykonanie izolacji przeciwwilgociowej o gr. 3 mm ze szlamów uszczelniających wywiniętej 30 cm poniżej poziomu terenu,
        - wykonanie bezszwowej bitumicznej izolacji przeciwwodnej, gr. 4 mm do poziomu ław fundamentowych
        - zabezpieczenie ścian folią kubełkową do poziomu ław fundamentowych
        - zasypanie wykopu z zagęszczeniem gruntu,
        - od strony schodów wykonanie zgodnie z remontem schodów
        - od strony utwardzonej wykonanie nawierzchni zgodnie z punktem o remoncie tarasu,
    - wykończenie muru oporowego powyżej poziomu terenu
        - wykonanie izolacji przeciwwilgociowej o gr. 3 mm ze szlamów uszczelniających w części powyżej terenu i wywiniętej 30 cm poniżej poziomu terenu,
        - wykonanie warstwy lastrica drobnoziarnistego grubości 3 cm wzmocnionego siatką Rabitza mocowaną mechanicznie,
    - montaż balustrady stalowej, ocynkowanej,
- remont murów oporowych odcinek F-G
    - odcięcie istniejącej balustrady
    - rozbiórka fragmentu muru do poziomu 18 cm powyżej poziomu (wydłużenie pochylni z dostosowaniem dla osób niepełnosprawnych),

- wykonanie wykopu do poziomu fundamentów (wykopy należy przeprowadzić odcinkowo),
- skucie istniejących tynków i lastrico,
- mechaniczne oczyszczenie murów oporowych, osuszenie podłoża, odgrzybienie
- zabezpieczenie antykorozyjne zbrojenia zaprawą kontaktową,
- wykonanie warstwy naprawczej,
- wykończenie muru oporowego poniżej poziomu terenu
  - wykonanie izolacji przeciwwilgociowej o gr. 3 mm ze szlamów uszczelniających wywiniętej 30 cm poniżej poziomu terenu,
  - wykonanie bezszwowej bitumicznej izolacji przeciwwodnej, gr. 4 mm do poziomu ław fundamentowych
  - zabezpieczenie ścian folią kubełkową do poziomu ław fundamentowych
  - zasypanie wykopu z zagęszczeniem gruntu,
  - od strony nieutwardzonej ułożenie warstwy gleby żyznej i obsianie trawą
  - od strony utwardzonej wykonanie nawierzchni zgodnie z punktem o remoncie tarasu,
- wykończenie muru oporowego powyżej poziomu terenu
  - wykonanie izolacji przeciwwilgociowej o gr. 3 mm ze szlamów uszczelniających w części powyżej terenu i wywiniętej 30 cm poniżej poziomu terenu,
  - wykonanie warstwy lastrica drobnoziarnistego grubości 3 cm wzmocnionego siatką Rabitza mocowaną mechanicznie,
- montaż balustrady stalowej, ocynkowanej,

o remont murów oporowych odcinek G-H
- odcięcie istniejącej balustrady
- wykonanie wykopu do poziomu fundamentów (wykopy należy przeprowadzić odcinkowo),
- skucie istniejących tynków i lastrico,
- mechaniczne oczyszczenie murów oporowych, osuszenie podłoża, odgrzybienie
- zabezpieczenie antykorozyjne zbrojenia zaprawą kontaktową,
- wykonanie warstwy naprawczej,
- wykończenie muru oporowego poniżej poziomu terenu
  - wykonanie izolacji przeciwwilgociowej o gr. 3 mm ze szlamów uszczelniających wywiniętej 30 cm poniżej poziomu terenu,
  - wykonanie bezszwowej bitumicznej izolacji przeciwwodnej, gr. 4 mm do poziomu ław fundamentowych
  - zabezpieczenie ścian folią kubełkową do poziomu ław fundamentowych
  - zasypanie wykopu z zagęszczeniem gruntu,
  - od strony nieutwardzonej ułożenie warstwy gleby żyznej i obsianie trawą
  - od strony utwardzonej wykonanie nawierzchni zgodnie z punktem o remoncie tarasu,

- wykończenie muru oporowego powyżej poziomu terenu
  - wykonanie izolacji przeciwwilgociowej o gr. 3 mm ze szlamów uszczelniających w części powyżej terenu i wywiniętej 30 cm poniżej poziomu terenu,
  - wykonanie warstwy lastrica drobnoziarnistego grubości 3 cm wzmocnionego siatką Rabitza mocowaną mechanicznie,
- montaż balustrady stalowej, ocynkowanej,

o demontaż istniejącego i montaż nowego pochwytu ze stali ocynkowanej dla rampy od strony północnej,

o remont schodów od strony południowej
  - demontaż pochwytu,
  - rozbiórka istniejących schodów,
  - wykonanie izolacji murów oporowych zgodnie z zakresem prac
  - odtworzenie schodów z zachowaniem kształtu i rozmiaru na fundamencie z betonu klasy C20/25,
  - zabezpieczenie izolacją bitumiczną gr. 4 mm poniżej poziomu terenu,
  - zabezpieczenie schodów izolacją przeciwwodną o gr. 3 mm ze szlamów uszczelniających,
  - wykończenie schodów warstwą lastrica drobnoziarnistego grubości 3 cm wzmocnionego siatką Rabitza
  - montaż nowego pochwytu ze stali ocynkowanej

o uprzątnięcie przyległego terenu.

2. Wykaz istniejących obiektów budowlanych

Na terenie działki objętej zadaniem znajduje się budynek usługowy wraz z przyległym zagospodarowaniem terenu.

3. Wskazanie elementów zagospodarowania działki lub terenu, które mogą stwarzać zagrożenie bezpieczeństwa i zdrowia ludzi

Na przyległym terenie nie występują elementów zagospodarowania działki lub terenu, które mogą stwarzać zagrożenie bezpieczeństwa i zdrowia ludzi.

4. Wskazanie dotyczące przewidywanych zagrożeń występujących podczas realizacji robót budowlanych, określające skalę i rodzaje zagrożeń oraz miejsce i czas ich wystąpienia

Rodzaj zagrożenia	Miejsce	Czas wystąpienia	Skala zagrożenia
Uderzenie spadającym	Bezpośrednie otoczenie rejonu	roboty remontowe	Zagrożenie dla robotników budowlanych oraz dla

odłamkiem	robót budowlanych		pracowników i użytkowników bloku w poziomie parteru.
Porażenie prądem	Bezpośrednie otoczenie rejonu robót budowlanych	w czasie używania elektronarzędzi	Zagrożenie dla robotników budowlanych
Zaprószenie oka	Bezpośrednie otoczenie rejonu robót budowlanych	Roboty związane z cięciem materiałów	Zagrożenie dla robotników budowlanych
Zasypanie	W miejscu wykonywania robót budowlanych.	W czasie wykonywania odkopu ścian fundamentowych.	Zagrożenie dla robotników budowlanych.

5. Wskazanie sposobu prowadzenia instruktażu pracowników przed przystąpieniem do realizacji robót szczególnie niebezpiecznych

Zespoły remontowe przed przystąpieniem do robót budowlanych powinny być przeszkolone w zakresie eksploatacji urządzeń transportu. Pracownicy powinni posiadać stosowne dokumenty uprawniające ich do pracy na wysokości. Z uwagi na wymaganą dokładność robót zaleca się aby zespoły robocze były przeszkolone zarówno teoretycznie jak i praktycznie w zakresie robót przewidzianych projektem.

Roboty budowlane prowadzić przestrzegając przepisy zawarte w: Rozporządzeniu Ministra Infrastruktury z dnia 6 lutego 2003 r. w sprawie bezpieczeństwa i higieny pracy podczas wykonywania robót budowlanych (Dz. U. Nr 47, poz. 401).

6. Wskazanie środków technicznych i organizacyjnych, zapobiegających niebezpieczeństwom wynikającym z wykonywania robót budowlanych w strefach szczególnego zagrożenia zdrowia lub w ich sąsiedztwie, w tym zapewniających bezpieczną i sprawną komunikację, umożliwiającą szybką ewakuację na wypadek pożaru, awarii i innych zagrożeń

- Na czas prowadzenia robót należy zabezpieczyć przyległy teren przed dostępem osób postronnych.
- Nie magazynować materiałów budowlanych na drogach ewakuacyjnych.
- Materiały budowlane zmagazynować na placu wskazanym przez Inspektora Nadzoru.
- Transport materiałów wykonywać tylko po wyznaczonych przez kierownika budowy drogach oraz przy użyciu sprawnych środków technicznych.

POLSKA
IZBA
INŻYNIERÓW
BUDOWNICTWA

Zaświadczenie

numer weryfikacyjny

MAZ-VAZ-IRS-LFH *

Pan DAMIAN DANIEL CYRTA o numerze ewidencyjnym MAZ/BO/0692/09 ,

adres zamieszkania ul. TORUŃSKA 70 A m. 25, 03-226 WARSZAWA

jest członkiem Mazowieckiej Okręgowej Izby Inżynierów Budownictwa i posiada wymagane ubezpieczenie od odpowiedzialności cywilnej.

Niniejsze zaświadczenie jest ważne od 2019-01-01 do 2019-12-31.

Zaświadczenie zostało wygenerowane elektronicznie i opatrzone bezpiecznym podpisem elektronicznym weryfikowanym przy pomocy ważnego kwalifikowanego certyfikatu w dniu 2019-01-02 roku przez:

Roman Lula, Przewodniczący Rady Mazowieckiej Okręgowej Izby Inżynierów Budownictwa.

[Zgodnie art. 5 ust 2 ustawy z dnia 18 września 2001 r. o podpisie elektronicznym (Dz. U. 2001 Nr 130 poz. 1450) dane w postaci elektronicznej (np. wiadomość bezpiecznym podpisem elektronicznym weryfikowanym przy pomocy ważnego kwalifikowanego certyfikatu) zawierające podpis mają skutki prawnych dokumentów opatrzonych odręcznym podpisem.]

* W celu ustalenia poprawności danych w niniejszym zaświadczeniu można sprawdzić za pomocą numeru weryfikacyjnego zaświadczenia na stronie Polskiej Izby Inżynierów Budownictwa www.piib.org.pl lub bezpośrednio u Okręgowej Izby Inspektorów Budownictwa

---

OKRĘGOWA
IZBA
INŻYNIERÓW
BUDOWNICTWA

OIB/ZG. dnia 3IAZ/3 131/ 254 /09 /K

Warszawa, dnia 25 czerwca 2009 r.

DECYZJA

Na podstawie art. 11 ust. 1 i art. 24 ust. 1 pkt 2 ustawy z dnia 15 grudnia 2000 r. o samorządach zawodowych architektów, inżynierów budownictwa oraz urbanistów (Dz.U. z 2001 r. Nr 5, poz. 42 z późn. zm.), art. 12 ust. 1 pkt 1 i 5, ust. 3, art. 13 ust. 1 pkt 1 i ust. 4, art. 14 ust. 1 pkt 2 ustawy z dnia 7 lipca 1994 r. – Prawo budowlane (tekst jednolity: Dz.U. z 2006 r. Nr 156, poz. 1118 z późn. zm.) oraz § 11 ust. 1 pkt 1, § 15 i § 17 ust. 1 pkt 1 rozporządzenia Ministra Transportu i Budownictwa z dnia 28 kwietnia 2003 r. w sprawie samodzielnych funkcji technicznych w budownictwie (Dz.U. Nr 85 poz. 578 późn. zm.), Okręgowa Komisja Kwalifikacyjna Mazowieckiej Okręgowej Izby Inżynierów Budownictwa stwierdza, że:

Pan Damian Daniel Cyrta
magister inżynier
urodzony dnia 4 kwietnia 1983 roku w Warszawie, syn Ireneusza

uzyskał
UPRAWNIENIA BUDOWLANE
nr MAZ/ 0003 /POOR/09

do projektowania bez ograniczeń
w specjalności konstrukcyjno – budowlanej

UZASADNIENIE

W związku z uwzględnieniem w całości żądania strony, na podstawie art. 107 § 3 Kodeksu postępowania administracyjnego odstępuje się od uzasadnienia decyzji.
Szczegółowy zakres nadanych uprawnień został opisany na odwrocie niniejszej decyzji.

POUCZENIE

1. Zgodnie z art. 12 ust. 7 ustawy – Prawo budowlane, podstawę do wykonywania samodzielnych funkcji technicznych w budownictwie stanowi wpis do centralnego rejestru, prowadzonego przez Głównego Inspektora Nadzoru Budowlanego oraz wpis na listę członków właściwej Izby samorządu zawodowego.
2. Od niniejszej decyzji służy odwołanie do Krajowej Komisji Kwalifikacyjnej Polskiej Izby Inżynierów Budownictwa w Warszawie za pośrednictwem Okręgowej Komisji Kwalifikacyjnej Mazowieckiej Okręgowej Izby Inżynierów Budownictwa w Warszawie, w terminie 14 dni od dnia jej doręczenia.

Skład Orzekający

1/ mgr inż. Zygmunt Garwoliński
2/ mgr inż. Leszek Ganowicz
3/ mgr inż. Hanna Bolej

POLSKA IZBA INŻYNIERÓW BUDOWNICTWA

Zaświadczenie

o numerze weryfikacyjnym:

MAZ-4M3-DLS-85K *

Pan DAMIAN ADAM DOMAŃSKI o numerze ewidencyjnym MAZ/BO/0211/19

adres zamieszkania ul. KORCZAKA 8, 05-300 MIŃSK MAZOWIECKI

jest członkiem Mazowieckiej Okręgowej Izby Inżynierów Budownictwa i posiada wymagane ubezpieczenie od odpowiedzialności cywilnej.

Niniejsze zaświadczenie jest ważne od 2019-02-01 do 2020-01-31.

Zaświadczenie zostało wygenerowane elektronicznie i opatrzone bezpiecznym podpisem elektronicznym weryfikowanym przy pomocy ważnego kwalifikowanego certyfikatu w dniu 2019-02-04 roku przez:

Roman Lulis, Przewodniczący Rady Mazowieckiej Okręgowej Izby Inżynierów Budownictwa.

(Zgodnie art. 5 ust 2 ustawy z dnia 18 września 2001 r. o podpisie elektronicznym (Dz. U. 2001 Nr 130 poz. 1450) dane w postaci elektronicznej opatrzone bezpiecznym podpisem elektronicznym weryfikowanym przy pomocy ważnego kwalifikowanego certyfikatu są równoważne pod względem skutków prawnych dokumentom opatrzonym podpisami własnoręcznymi.)

* Weryfikację poprawności danych w niniejszym zaświadczeniu można sprawdzić za pomocą numeru weryfikacyjnego zaświadczenia na stronie Polskiej Izby Inżynierów Budownictwa www.piib.org.pl lub kontaktując się z biurem właściwej Okręgowej Izby Inżynierów Budownictwa.

MAZOWIECKA OKRĘGOWA IZBA INŻYNIERÓW BUDOWNICTWA

Mazowiecka Okręgowa Izba Inżynierów Budownictwa
Okręgowa Komisja Kwalifikacyjna
Sygn. akt. MAZ/7131-7132/700/18/K

Warszawa, dnia 27 grudnia 2018 r.

DECYZJA

Na podstawie art. 24 ust.1 pkt 2 ustawy z dnia 15 grudnia 2000 r. o samorządach zawodowych architektów oraz inżynierów budownictwa (tekst jedn.: Dz.U. z 2016 r., poz. 1725) i art. 12 ust. 1 pkt 4 - 5, ust. 2, 3 i 4c pkt 3, art. 13 ust. 1, 3 i 4, art. 14 ust. 1 pkt 2 ustawy z dnia 7 lipca 1994 r. Prawo budowlane (tekst jedn.: Dz.U. z 2018 r., poz. 1202) oraz § 10 i 12 ust. 1 rozporządzenia Ministra Infrastruktury i Rozwoju z dnia 11 września 2014 r. w sprawie samodzielnych funkcji technicznych w budownictwie (Dz.U. poz. 1278), po ustaleniu, że zostały spełnione warunki w zakresie przygotowania zawodowego oraz po złożeniu egzaminu na uprawnienia budowlane z wynikiem pozytywnym

Pan mgr inż. Damian Adam Domański
ur. dnia 9 lipca 1989 roku w Warszawie
otrzymuje

UPRAWNIENIA BUDOWLANE
numer ewidencyjny MAZ/0872/PWBKb/18
do projektowania i kierowania robotami budowlanymi
w specjalności konstrukcyjno-budowlanej
bez ograniczeń

UZASADNIENIE

W związku z uwzględnieniem w całości żądania strony, na podstawie art. 107 § 4 K.p.a. odstępuje się od uzasadnienia decyzji. Zakres nadanych uprawnień budowlanych wskazano na odwrocie decyzji.

Pouczenie

od niniejszej decyzji służy odwołanie do Krajowej Komisji Kwalifikacyjnej Polskiej Izby Inżynierów Budownictwa w Warszawie, za pośrednictwem Okręgowej Komisji Kwalifikacyjnej Mazowieckiej Okręgowej Izby Inżynierów Budownictwa w terminie 14 dni od daty jej doręczenia.

Zgodnie z treścią art. 127a ustawy Kodeks postępowania administracyjnego (Dz. U. z 2017 r. poz. 1257 t. j.):

1. W trakcie biegu terminu do wniesienia odwołania strona może zrzec się prawa do wniesienia odwołania obec organu administracji publicznej, który wydał decyzję.
2. Z dniem doręczenia organowi administracji publicznej oświadczenia o zrzeczeniu się praw do wniesienia odwołania przez ostatnią ze stron postępowania, decyzja staje się ostateczna prawomocna.

W przypadku złożenia przez stronę oświadczenia o zrzeczeniu się prawa do odwołania od decyzji (określonego w § 2) stronie nie przysługuje prawo do odwołania się ani skargi do sądu administracyjnego

Skład orzekający Okręgowej Komisji Kwalifikacyjnej:

dr hab. inż. Eugeniusz Koda, prof. nadzw. .....

mgr inż. Irena Churska .....

mgr inż. Krzysztof Karol Booss .....

LEGENDA

Taras budynku przy ul. Zawiszy 5

Nazwa inwestycji

PROJEKT BUDOWLANY
REMONTU TARASU I RAMP Z DOSTOSOWANIEM
DLA OSÓB Z NIEPEŁNOSPRAWNOŚCIĄ
PRZY UL. ZAWISZY 5 W WARSZAWIE

Inwestor

Miasto Stołeczne Warszawa,
Zakład Gospodarowania Nieruchomościami
w Dzielnicy Wola m.st. Warszawy
ul. Bema 70, 01-225 Warszawa

Jednostka projektowa

MPROJEKT Marcin Chrzanowski
ul. Przewodowa 29, 04-874 Warszawa

Projektant:	mgr inż. Damian Cyrta	MAZ/0003/POOK/09	Upr. konstr.-budowlane
Sprawdzający:	mgr inż. Damian Domański	MAZ/0872/PWBKb/18	Upr. konstr.-budowlane

Tytuł rysunku:

PLAN SYTUACYJNY

Data: 03 października 2019 r.	Skala 1:500	Rys. nr 1	Str. nr: 22

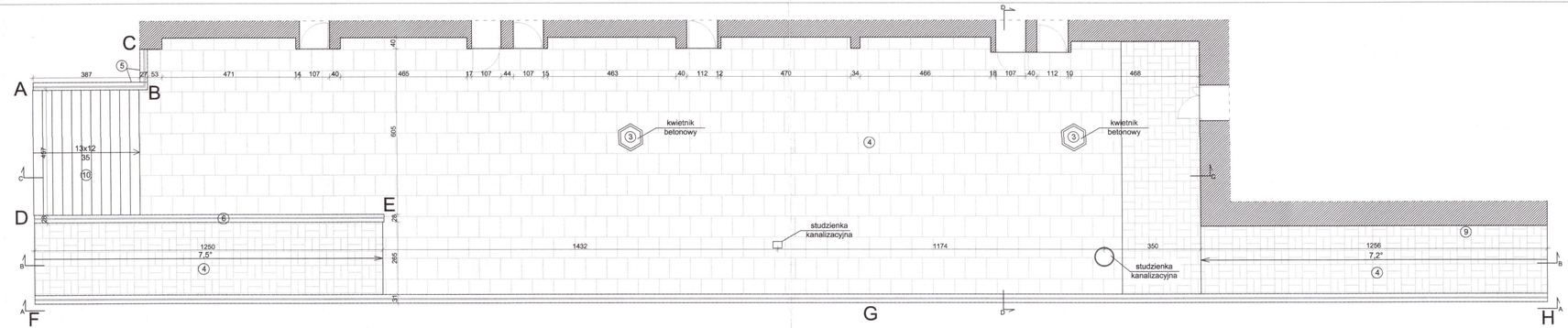

PRZEKRÓJ A-A

PRZEKRÓJ B-B

PRZEKRÓJ C-C

PRZEKRÓJ D-D

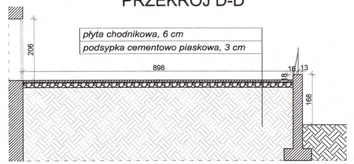

Roboty remontowe:

1. zabezpieczenie terenu przed osobami postronnymi,
2. zabezpieczenie istniejących instalacji znajdujących się poniżej poziomu terenu
3. rozbiórka betonowych kwietników
4. remont nawierzchni tarasu i ramp
   - rozbiórka istniejącej nawierzchni z płyt betonowych i kostki betonowej
   - demontaż istniejącej, niesprawnej studzienki kanalizacyjnej (pozostałe instalacje należy zabezpieczyć na czas wykonywania remontu)
   - korytowanie nawierzchni
   - wykonanie nowej nawierzchni z płyt z betonu szczotkowanego wg układu warstw:
     - kruszywo łamane 0/31.5mm stabilizowane mechanicznie - 15 cm,
     - podsypka cementowo-piaskowa 1:4 - 3 cm,
     - płyty z betonu szczotkowanego - 7 cm,
     - wykonanie obrzeży betonowych 8x30x100cm na podsypce cementowo-piaskowej gr. 3 cm, ława betonowa gr. 10 cm z betonu C12/15 - wykonać w miejscu styku rampy z poziomem terenu,
   - demontaż istniejącej studzienki kanalizacyjnej i montaż nowych odwadniających powierzchnię tarasu z PCV, studzienki wpiąć do istniejącej instalacji kanalizacji deszczowej,
   - montaż przepustu z PCV umożliwiającego montaż instalacji elektrycznej oświetleniowej w późniejszym etapie,
5. remont murów oporowych odcinek A-B-C:
   - odcięcie istniejącej balustrady
   - wykonanie wykopu do poziomu fundamentów (wykopy należy przeprowadzić odcinkowo),
   - skucie istniejących tynków i lastrico,
   - mechaniczne oczyszczenie murów oporowych, osuszenie podłoża, odgrzybienie
   - zabezpieczenie antykorozyjne zbrojenia zaprawą kontaktową,
   - wykonanie warstwy naprawczej,
   - wykończenie muru oporowego poniżej poziomu terenu
     - wykonanie izolacji przeciwwilgociowej o gr. 3 mm ze szlamów uszczelniających wywiniętej 30 cm poniżej poziomu terenu,
     - wykonanie bezszwowej bitumicznej izolacji przeciwwodnej, gr. 4 mm do poziomu ław fundamentowych
     - zabezpieczenie ścian folią kubełkową do poziomu ław fundamentowych
     - zasypanie wykopu z zagęszczeniem gruntu,
     - od strony nieutwardzonej ułożenie warstwy gleby żyznej i obsianie trawą
     - od strony utwardzonej wykonanie nawierzchni zgodnie z punktem o remoncie tarasu,
   - wykończenie muru oporowego powyżej poziomu terenu
     - wykonanie izolacji przeciwwilgociowej o gr. 3 mm ze szlamów uszczelniających w części powyżej terenu i wywiniętej 30 cm poniżej poziomu terenu,
     - wykonanie warstwy lastrica drobnoziarnistego w kolorze szarym, grubości 3 cm wzmocnionego siatką Rabitza mocowaną mechanicznie,
   - montaż balustrady stalowej, ocynkowanej,
6. remont murów oporowych odcinek D-E
   - odcięcie istniejącej balustrady
   - wykonanie fragmentu muru przy rampie (wydłużenie pochyłni z dostosowaniem dla osób niepełnosprawnych),
   - wykonanie wykopu do poziomu fundamentów (wykopy należy przeprowadzić odcinkowo),
   - skucie istniejących tynków i lastrico,
   - mechaniczne oczyszczenie murów oporowych, osuszenie podłoża, odgrzybienie
   - zabezpieczenie antykorozyjne zbrojenia zaprawą kontaktową,
   - wykonanie warstwy naprawczej,
   - wykończenie muru oporowego poniżej poziomu terenu
     - wykonanie izolacji przeciwwilgociowej o gr. 3 mm ze szlamów uszczelniających wywiniętej 30 cm poniżej poziomu terenu,
     - wykonanie bezszwowej bitumicznej izolacji przeciwwodnej, gr. 4 mm do poziomu ław fundamentowych
     - zabezpieczenie ścian folią kubełkową do poziomu ław fundamentowych
     - zasypanie wykopu z zagęszczeniem gruntu,
     - od strony schodów wykonanie zgodnie z remontem schodów
     - od strony utwardzonej wykonanie nawierzchni zgodnie z punktem o remoncie tarasu,
   - wykończenie muru oporowego powyżej poziomu terenu
     - wykonanie izolacji przeciwwilgociowej o gr. 3 mm ze szlamów uszczelniających w części powyżej terenu i wywiniętej 30 cm poniżej poziomu terenu,
     - wykonanie warstwy lastrica drobnoziarnistego grubości 3 cm wzmocnionego siatką Rabitza mocowaną mechanicznie,
   - montaż balustrady stalowej, ocynkowanej,
7. remont murów oporowych odcinek F-G
   - odcięcie istniejącej balustrady
   - rozbiórka fragmentu muru do poziomu 18 cm powyżej poziomu (wydłużenie pochyłni z dostosowaniem dla osób niepełnosprawnych),
   - wykonanie wykopu do poziomu fundamentów (wykopy należy przeprowadzić odcinkowo),
   - skucie istniejących tynków i lastrico, mechaniczne oczyszczenie murów oporowych, osuszenie podłoża, odgrzybienie
   - zabezpieczenie antykorozyjne zbrojenia zaprawą kontaktową,
   - wykonanie warstwy naprawczej,
   - wykończenie muru oporowego poniżej poziomu terenu
     - wykonanie izolacji przeciwwilgociowej o gr. 3 mm ze szlamów uszczelniających wywiniętej 30 cm poniżej poziomu terenu,
     - wykonanie bezszwowej bitumicznej izolacji przeciwwodnej, gr. 4 mm do poziomu ław fundamentowych
     - zabezpieczenie ścian folią kubełkową do poziomu ław fundamentowych
     - zasypanie wykopu z zagęszczeniem gruntu,
     - od strony nieutwardzonej ułożenie warstwy gleby żyznej i obsianie trawą
     - od strony utwardzonej wykonanie nawierzchni zgodnie z punktem o remoncie tarasu,
   - wykończenie muru oporowego powyżej poziomu terenu
     - wykonanie izolacji przeciwwilgociowej o gr. 3 mm ze szlamów uszczelniających w części powyżej terenu i wywiniętej 30 cm poniżej poziomu terenu,
     - wykonanie warstwy lastrica drobnoziarnistego grubości 3 cm wzmocnionego siatką Rabitza mocowaną mechanicznie,
   - montaż balustrady stalowej, ocynkowanej,
8. remont murów oporowych odcinek G-H
   - odcięcie istniejącej balustrady
   - wykonanie wykopu do poziomu fundamentów (wykopy należy przeprowadzić odcinkowo),
   - skucie istniejących tynków i lastrico,
   - mechaniczne oczyszczenie murów oporowych, osuszenie podłoża, odgrzybienie
   - zabezpieczenie antykorozyjne zbrojenia zaprawą kontaktową,
   - wykonanie warstwy naprawczej,
   - wykończenie muru oporowego poniżej poziomu terenu
     - wykonanie izolacji przeciwwilgociowej o gr. 3 mm ze szlamów uszczelniających wywiniętej 30 cm poniżej poziomu terenu,
     - wykonanie bezszwowej bitumicznej izolacji przeciwwodnej, gr. 4 mm do poziomu ław fundamentowych
     - zabezpieczenie ścian folią kubełkową do poziomu ław fundamentowych
     - zasypanie wykopu z zagęszczeniem gruntu,
     - od strony nieutwardzonej ułożenie warstwy gleby żyznej i obsianie trawą
     - od strony utwardzonej wykonanie nawierzchni zgodnie z punktem o remoncie tarasu,
   - wykończenie muru oporowego powyżej poziomu terenu
     - wykonanie izolacji przeciwwilgociowej o gr. 3 mm ze szlamów uszczelniających w części powyżej terenu i wywiniętej 30 cm poniżej poziomu terenu,
     - wykonanie warstwy lastrica drobnoziarnistego grubości 3 cm wzmocnionego siatką Rabitza mocowaną mechanicznie,
   - montaż balustrady stalowej, ocynkowanej,
9. demontaż istniejącego i montaż nowego pochwytu ze stali ocynkowanej dla rampy od strony północnej,
10. remont schodów od strony południowej
    - demontaż pochwytu,
    - rozbiórka istniejących schodów,
    - wykonanie izolacji murów oporowych zgodnie z zakresem prac
    - odtworzenie schodów z zachowaniem kształtu i rozmiaru na fundamencie z betonu klasy C20/25,
    - zabezpieczenie izolacją bitumiczną gr. 4 mm poniżej poziomu terenu,
    - zabezpieczenie schodów izolacją przeciwwodną o gr. 3 mm ze szlamów uszczelniających,
    - wykończenie schodów warstwą lastrica drobnoziarnistego grubości 3 cm wzmocnionego siatką Rabitza
    - montaż nowego pochwytu ze stali ocynkowanej
11. uprzątnięcie przyległego terenu.

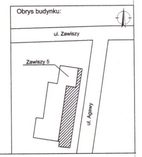

LEGENDA

- płyta chodnikowa
- kostka brukowa
- A-B — fragmenty muru oporowego przeznaczone do remontu

Nazwa inwestycji:

PROJEKT BUDOWLANY
REMONTU TARASU I RAMP Z DOSTOSOWANIEM
DLA OSÓB Z NIEPEŁNOSPRAWNOŚCIĄ
PRZY UL. ZAWISZY 5 W WARSZAWIE

Inwestor:

Miasto Stołeczne Warszawa,
Zakład Gospodarowania Nieruchomościami
w Dzielnicy Wola m.st. Warszawy
ul. Bema 70, 01-225 Warszawa

Jednostka projektowa

MPROJEKT Marcin Chrzanowski
ul. Przewodowa 29, 04-874 Warszawa

Projektant:	mgr inż. Damian Cyrta	MAZ0000/POOK/09	Upr. budowlane
Sprawdzający:	mgr inż. Damian Domański	MAZ0587/PWBW/18	Upr. budowlane

Tytuł rysunku:

TARAS - stan istniejący

Data: 03 października 2019 r.	Skala 1:100	Rys. nr: 2	Str. nr: 23

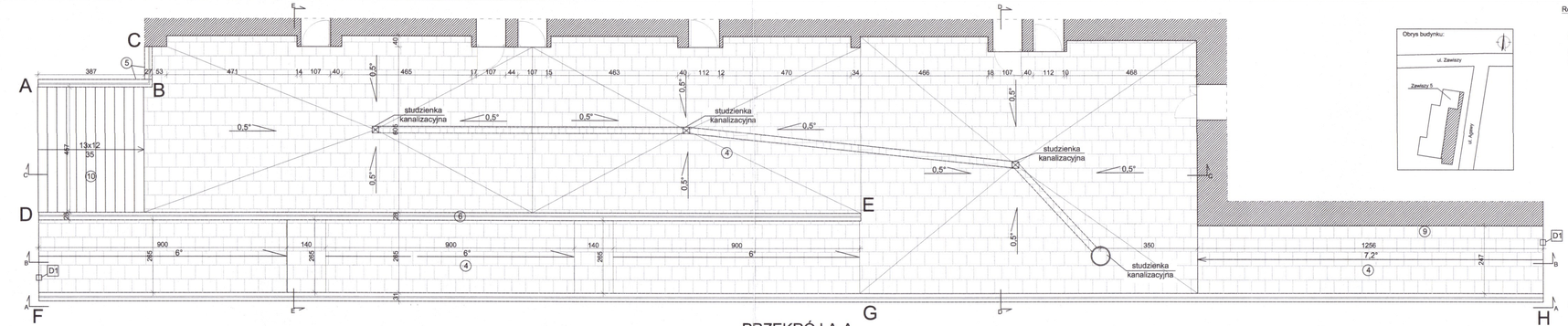

Roboty remontowe:

1.zabezpieczenie terenu przed osobami postronnymi,
2.zabezpieczenie istniejących instalacji znajdujących się poniżej poziomu terenu
3.rozbiórka betonowych kwietników
4.remont nawierzchni tarasu i ramp
– rozbiórka istniejącej nawierzchni z płyt betonowych i kostki betonowej
– demontaż istniejącej, niesprawnej studzienki kanalizacyjnej (pozostałe instalacje należy zabezpieczyć na czas wykonywania remontu)
– korytowanie nawierzchni
– wykonanie nowej nawierzchni z płyt z betonu szczotkowanego wg układu warstw:
– kruszywo łamane 0/31.5mm stabilizowane mechanicznie - 15 cm,
– podsypka cementowo-piaskowa 1:4 - 3 cm,
– płyty z betonu szczotkowanego - 7 cm,
– wykonanie obrzeży betonowych 8x30x100cm na podsypce cementowo-piaskowej gr. 3 cm, ława betonowa gr. 10 cm z betonu C12/15
- wykonać w miejscu styku rampy z poziomem terenu,
– demontaż istniejącej studzienki kanalizacyjnej i montaż nowych odwadniających powierzchnię tarasu z PCV, studzienki wpiąć do istniejącej instalacji kanalizacji deszczowej,
– montaż przepustu z PCV umożliwiającego montaż instalacji elektrycznej oświetleniowej w późniejszym etapie.
5.remont murów oporowych odcinek A-B-C:
– odcięcie istniejącej balustrady
– wykonanie wykopu do poziomu fundamentów (wykopy należy przeprowadzić odcinkowo),
– skucie istniejących tynków i lastrico,
– mechaniczne oczyszczenie murów oporowych, osuszenie podłoża, odgrzybienie
– zabezpieczenie antykorozyjne zbrojenia zaprawą kontaktową,
– wykonanie warstwy naprawczej,
– wykończenie muru oporowego poniżej poziomu terenu
– wykonanie izolacji przeciwwilgociowej o gr. 3 mm ze szlamów uszczelniających wywiniętej 30 cm poniżej poziomu terenu,
– wykonanie bezszwowej bitumicznej izolacji przeciwodrnej, gr. 4 mm do poziomu ław fundamentowych
– zabezpieczenie ścian folią kubełkową do poziomu ław fundamentowych
– zasypanie wykopu z zagęszczeniem gruntu,
– od strony nieutwardzonej ułożenie warstwy gleby żyznej i obsianie trawą
– od strony utwardzonej wykonanie nawierzchni zgodnie z punktem o remoncie tarasu,
– wykończenie muru oporowego powyżej poziomu terenu
– wykonanie izolacji przeciwwilgociowej o gr. 3 mm ze szlamów uszczelniających w części powyżej terenu i wywiniętej 30 cm poniżej poziomu terenu,
– wykonanie warstwy lastrica drobnoziamistego o kolorze szarym, grubości 3 cm wzmocnionego siatką Rabitza mocowaną mechanicznie,
– montaż balustrady stalowej, ocynkowanej,
6.remont murów oporowych odcinek D-E
– odcięcie istniejącej balustrady
– wykonanie fragmentu muru przy rampie (wydłużenie pochylni z dostosowaniem dla osób niepełnosprawnych),
– wykonanie wykopu do poziomu fundamentów (wykopy należy przeprowadzić odcinkowo),
– skucie istniejących tynków i lastrico,
– mechaniczne oczyszczenie murów oporowych, osuszenie podłoża, odgrzybienie
– zabezpieczenie antykorozyjne zbrojenia zaprawą kontaktową,
– wykonanie warstwy naprawczej,
– wykończenie muru oporowego poniżej poziomu terenu
– wykonanie izolacji przeciwwilgociowej o gr. 3 mm ze szlamów uszczelniających wywiniętej 30 cm poniżej poziomu terenu,
– wykonanie bezszwowej bitumicznej izolacji przeciwodrnej, gr. 4 mm do poziomu ław fundamentowych
– zabezpieczenie ścian folią kubełkową do poziomu ław fundamentowych
– zasypanie wykopu z zagęszczeniem gruntu,
– od strony schodów wykonanie zgodnie z remontem schodów
– od strony utwardzonej wykonanie nawierzchni zgodnie z punktem o remoncie tarasu,
– wykończenie muru oporowego powyżej poziomu terenu
– wykonanie izolacji przeciwwilgociowej o gr. 3 mm ze szlamów uszczelniających w części powyżej terenu i wywiniętej 30 cm poniżej poziomu terenu,
– wykonanie warstwy lastrica drobnoziamistego grubości 3 cm wzmocnionego siatką Rabitza mocowaną mechanicznie,
– montaż balustrady stalowej, ocynkowanej,
7.remont murów oporowych odcinek F-G
– odcięcie istniejącej balustrady
– rozbiórka fragmentu muru do poziomu 18 cm powyżej poziomu (wydłużenie pochylni z dostosowaniem dla osób niepełnosprawnych),
– wykonanie wykopu do poziomu fundamentów (wykopy należy przeprowadzić odcinkowo),
– skucie istniejących tynków i lastrico,
– mechaniczne oczyszczenie murów oporowych, osuszenie podłoża, odgrzybienie
– zabezpieczenie antykorozyjne zbrojenia zaprawą kontaktową,
– wykonanie warstwy naprawczej,
– wykończenie muru oporowego poniżej poziomu terenu
– wykonanie izolacji przeciwwilgociowej o gr. 3 mm ze szlamów uszczelniających wywiniętej 30 cm poniżej poziomu terenu,
– wykonanie bezszwowej bitumicznej izolacji przeciwwodnej, gr. 4 mm do poziomu ław fundamentowych
– zabezpieczenie ścian folią kubełkową do poziomu ław fundamentowych
– zasypanie wykopu z zagęszczeniem gruntu,
– od strony nieutwardzonej ułożenie warstwy gleby żyznej i obsianie trawą
– od strony utwardzonej wykonanie nawierzchni zgodnie z punktem o remoncie tarasu,
– wykończenie muru oporowego powyżej poziomu terenu
– wykonanie izolacji przeciwwilgociowej o gr. 3 mm ze szlamów uszczelniających w części powyżej terenu i wywiniętej 30 cm poniżej poziomu terenu,
– wykonanie warstwy lastrica drobnoziamistego grubości 3 cm wzmocnionego siatką Rabitza mocowaną mechanicznie,
– montaż balustrady stalowej, ocynkowanej,
8.remont murów oporowych odcinek G-H
– odcięcie istniejącej balustrady
– wykonanie wykopu do poziomu fundamentów (wykopy należy przeprowadzić odcinkowo),
– skucie istniejących tynków i lastrico,
– mechaniczne oczyszczenie murów oporowych, osuszenie podłoża, odgrzybienie
– zabezpieczenie antykorozyjne zbrojenia zaprawą kontaktową,
– wykonanie warstwy naprawczej,
– wykończenie muru oporowego poniżej poziomu terenu
– wykonanie izolacji przeciwwilgociowej o gr. 3 mm ze szlamów uszczelniających w części powyżej terenu i wywiniętej 30 cm poniżej poziomu terenu,
– wykonanie bezszwowej bitumicznej izolacji przeciwwodnej, gr. 4 mm do poziomu ław fundamentowych
– zabezpieczenie ścian folią kubełkową do poziomu ław fundamentowych
– zasypanie wykopu z zagęszczeniem gruntu,
– od strony nieutwardzonej ułożenie warstwy gleby żyznej i obsianie trawą
– od strony utwardzonej wykonanie nawierzchni zgodnie z punktem o remoncie tarasu,
– wykończenie muru oporowego powyżej poziomu terenu
– wykonanie izolacji przeciwwilgociowej o gr. 3 mm ze szlamów uszczelniających w części powyżej terenu i wywiniętej 30 cm poniżej poziomu terenu,
– wykonanie warstwy lastrica drobnoziamistego grubości 3 cm wzmocnionego siatką Rabitza mocowaną mechanicznie,
– montaż balustrady stalowej, ocynkowanej,
9.demontaż istniejącego i montaż nowego pochwytu ze stali ocynkowanej dla rampy od strony północnej,
10.remont schodów od strony południowej
– demontaż pochwytu,
– rozbiórka istniejących schodów,
– wykonanie izolacji murów oporowych zgodnie z zakresem prac
– odtworzenie schodów z zachowaniem kształtu i rozmiaru na fundamencie z betonu klasy C20/25,
– zabezpieczenie izolacją bitumiczną gr. 4 mm poniżej poziomu terenu,
– zabezpieczenie schodów izolacją przeciwwodną o gr. 3 mm ze szlamów uszczelniających,
– wykończenie schodów warstwą lastrica drobnoziamistego grubości 3 cm wzmocnionego siatką Rabitza
– montaż nowego pochwytu ze stali ocynkowanej
11.uprzątnięcie przyległego terenu.

PRZEKRÓJ A-A

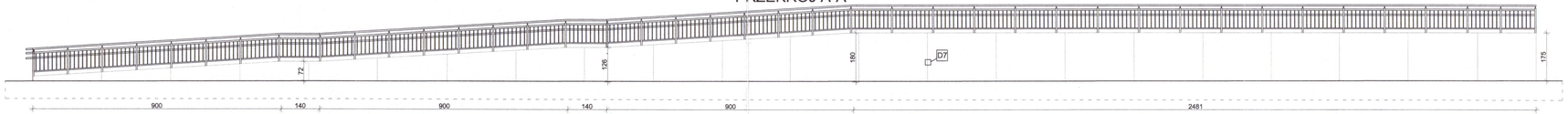

PRZEKRÓJ B-B

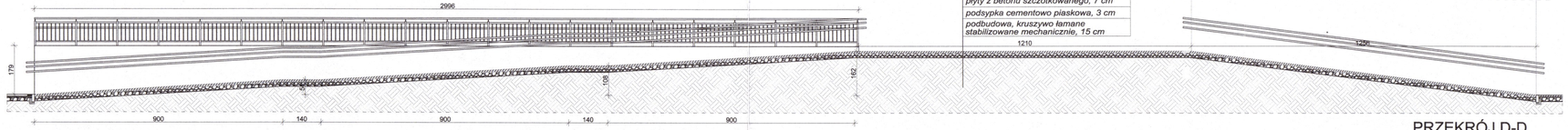

płyty z betonu szczotkowanego, 7 cm
podsypka cementowo piaskowa, 3 cm
podbudowa, kruszywo łamane stabilizowane mechanicznie, 15 cm

PRZEKRÓJ C-C

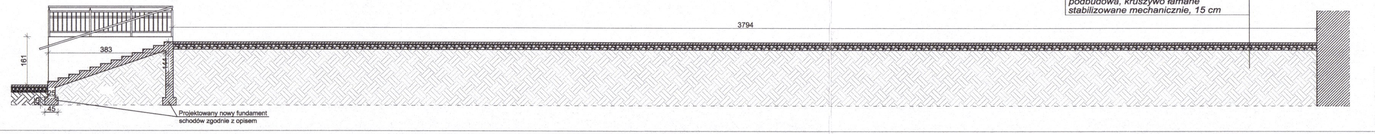

płyty z betonu szczotkowanego, 7 cm
podsypka cementowo piaskowa, 3 cm
podbudowa, kruszywo łamane stabilizowane mechanicznie, 15 cm

PRZEKRÓJ D-D

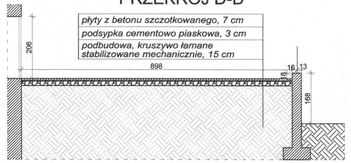

płyty z betonu szczotkowanego, 7 cm
podsypka cementowo piaskowa, 3 cm
podbudowa, kruszywo łamane stabilizowane mechanicznie, 15 cm

PRZEKRÓJ E-E

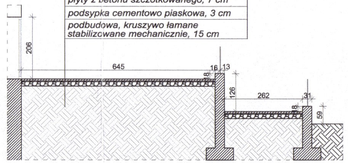

płyty z betonu szczotkowanego, 7 cm
podsypka cementowo piaskowa, 3 cm
podbudowa, kruszywo łamane stabilizowane mechanicznie, 15 cm

LEGENDA

płyty z betonu szczotkowanego

A-B fragmenty muru oporowego przeznaczone do remotnu

Nazwa inwestycji:

PROJEKT BUDOWLANY
REMONTU TARASU I RAMP Z DOSTOSOWANIEM DLA OSÓB Z NIEPEŁNOSPRAWNOŚCIĄ PRZY UL. ZAWISZY 5 W WARSZAWIE

Inwestor

Miasto Stołeczne Warszawa,
Zakład Gospodarowania Nieruchomościami
w Dzielnicy Wola m.st. Warszawy
ul. Bema 70, 01-225 Warszawa

Jednostka projektowa

MPROJEKT Marcin Chrzanowski
ul. Przewodowa 29, 04-874 Warszawa

Projektant:	mgr inż. Damian Cyrta	MAZ/0003/POOK/08	Upr. konstr.-budowlane
Sprawdzający:	mgr inż. Damian Domański	MAZ/0872/PWBK/15	Upr. konstr.-budowlane

Tytuł rysunku:

TARAS - stan projektowany

Data: 03 października 2019 r.	Skala 1:100	Rys. nr: 3	Str. nr: 24

Detal D-1.
Warstwy nawierzchni pochylni

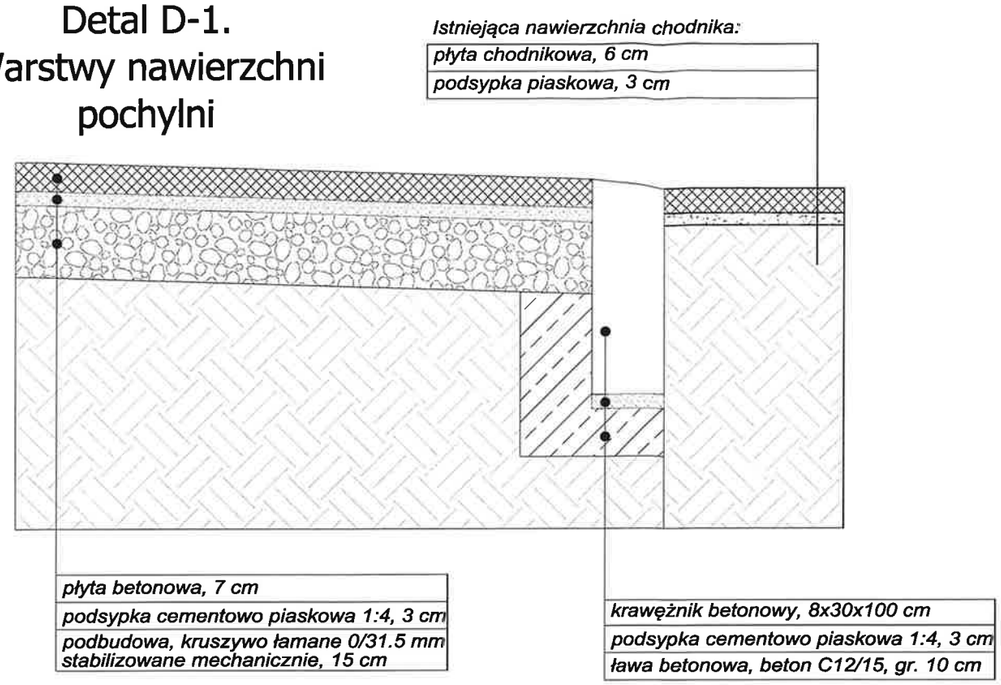

Detal D-2.
Detal remontu muru oporowego

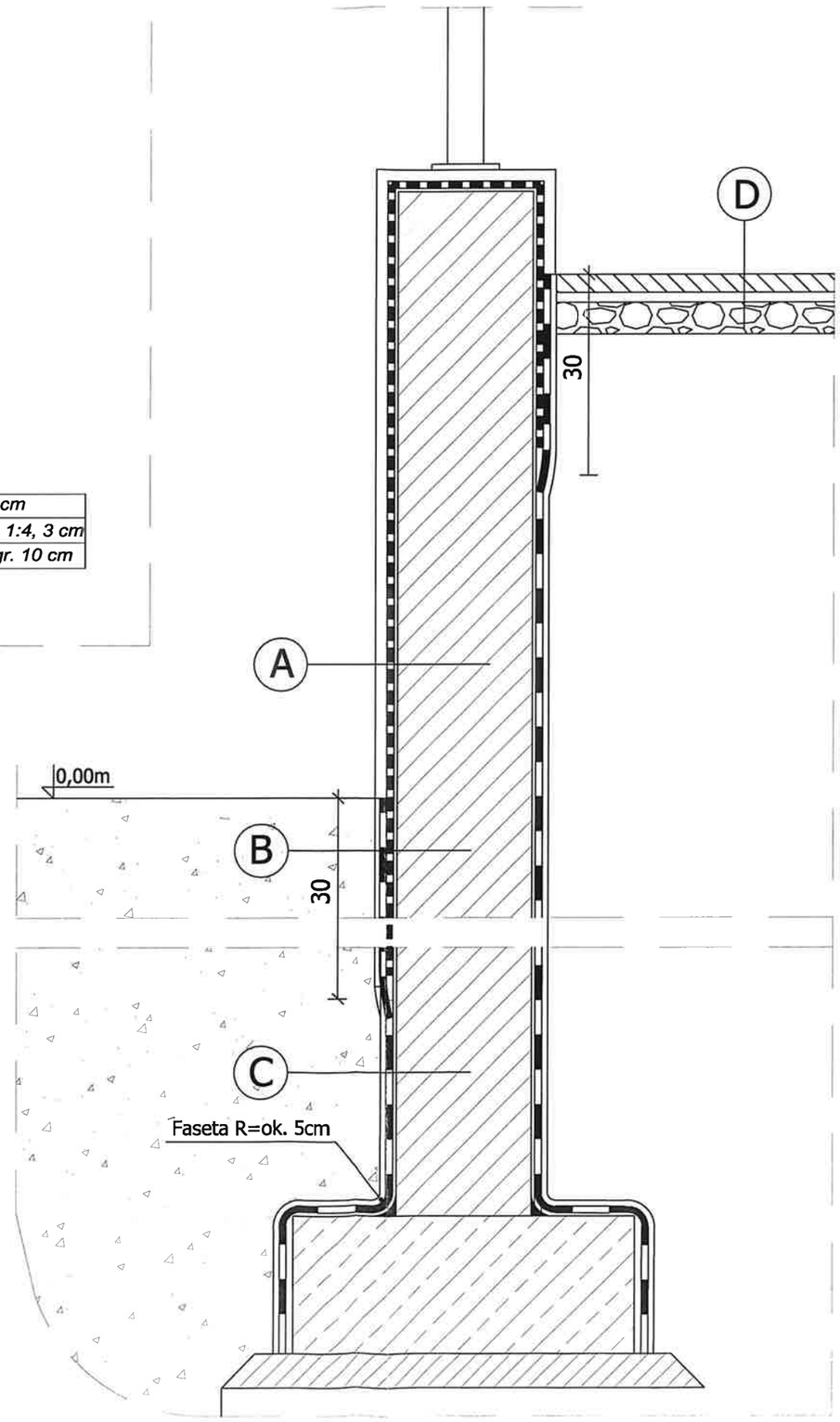

A

Mur oporowy
Zaprawa kontaktowa
Warstwa naprawcza
Izolacja ze szlamów uszczelniających - 3 mm
Lastryko drobnoziarniste - 3 cm wzmocnione siatką Rabitza

B

Mur oporowy
Zaprawa kontaktowa
Warstwa naprawcza
Izolacja ze szlamów uszczelniajacych - 3 mm
Izolacja bitumiczna bezszwowa - 4 mm
Folia kubełkowa
Zagęszczony grunt rodzimy

C

Mur oporowy
Zaprawa kontaktowa
Warstwa naprawcza
Izolacja bitumiczna bezszwowa - 4 mm
Folia kubełkowa
Zagęszczony grunt rodzimy

D

Płyty z betonu szczotkowanego, 7cm
Podsypka cementowo piaskowa 1:4, 3cm
Podbudowa, kruszywo łamane 0/31.5 mm stabilizowane mechanicznie, 15 cm

LEGENDA

- - - - - - - - Izolacja ze szlamów uszczelniajacych - 3 mm
— — — Izolacja bitumiczna bezszwowa - 4 mm

Nazwa Inwestycji

PROJEKT BUDOWLANY
REMONTU TARASU I RAMP Z DOSTOSOWANIEM
DLA OSÓB Z NIEPEŁNOSPRAWNOŚCIĄ
PRZY UL. ZAWISZY 5 W WARSZAWIE

Inwestor

Miasto Stołeczne Warszawa,
Zakład Gospodarowania Nieruchomościami
w Dzielnicy Wola m.st. Warszawy
ul. Bema 70, 01-225 Warszawa

Jednostka projektowa

MPROJEKT Marcin Chrzanowski
ul. Przewodowa 29, 04-874 Warszawa

Projektant:	mgr inż. Damian Cyrta	MAZ/0003/POOK/09	Upr. konstr.-budowlane
Sprawdzający:	mgr inż. Damian Domański	MAZ/0872/PWBKb/18	Upr. konstr.-budowlane

Tytuł rysunku:

DETALE D-1, D-2

Data: 03 października 2019 r.	Skala 1:50	Rys. nr: 4	Str. nr: 25

Detal D-3. Detal balustrady pochylni

Widok przęsła /strona wewnętrzna/ skala 1:20

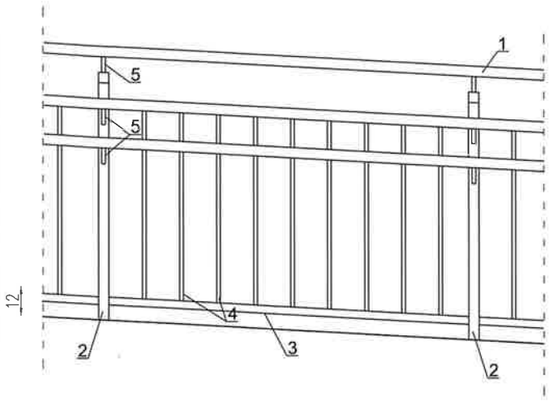

Przekrój skala 1:20

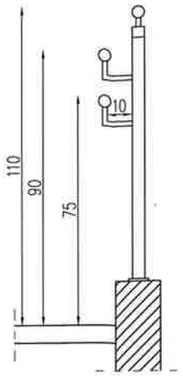

Widok przęsła /strona zewnętrzna/ skala 1:20

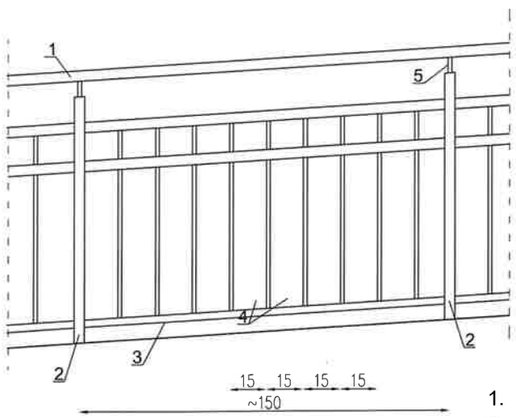

1. rura okrągła Ø 42,4 s=3
2. rura kwadratowa 40x40x4
3. rura kwadratowa 30x30x3
4. rura kwadratowa 20x20x2
5. pręt Ø 15

Detal D-4 Detal balustrady tarasu

Widok przęsła skala 1:20

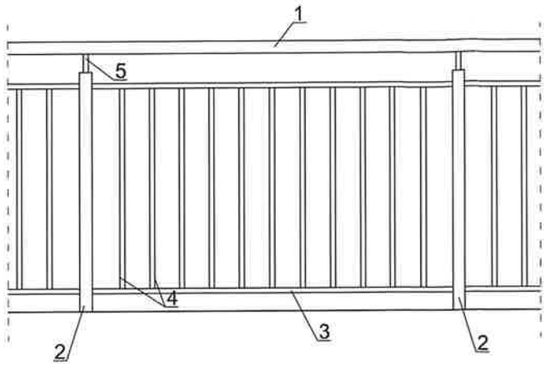

Przekrój skala 1:20

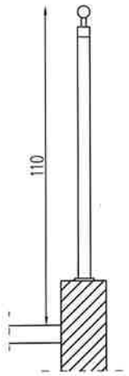

Detal D-5. Detal pochwytu pochylni

Widok skala 1:20

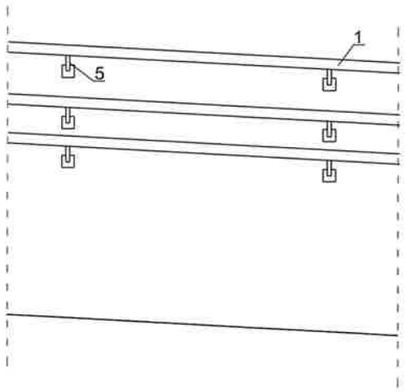

Przekrój skala 1:20

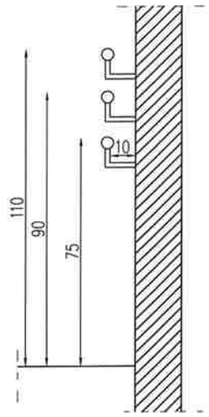

Detal D-6. Detal pochwytu schodów

Widok skala 1:20

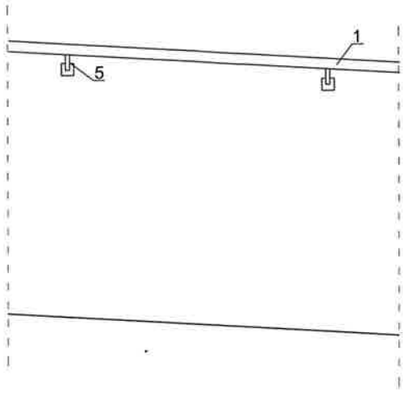

Przekrój skala 1:20

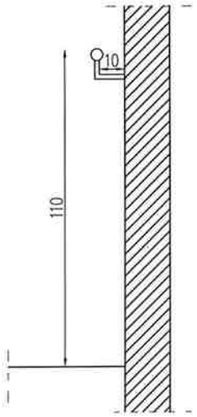

Rozmieszczenie poszczególnych typów balustrad oraz pochwytów

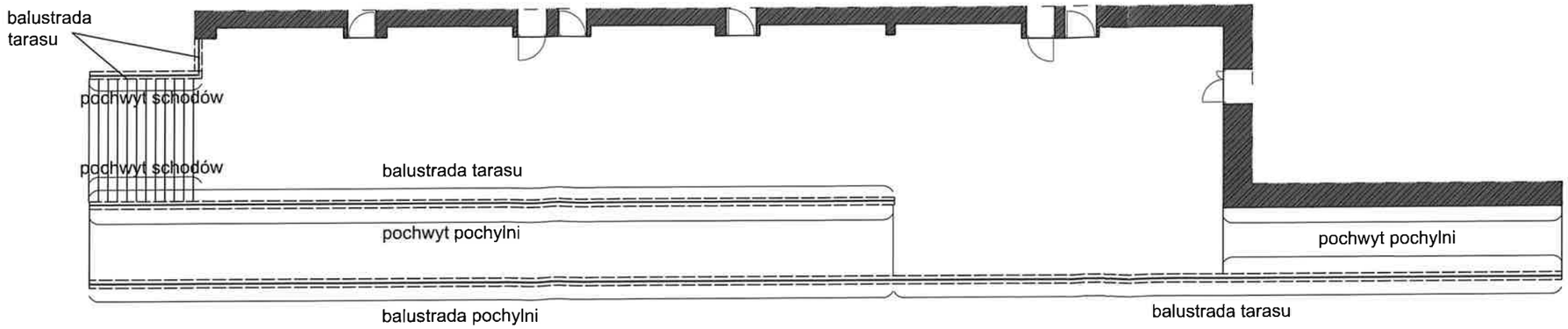

Nazwa inwestycji	PROJEKT BUDOWLANY REMONTU TARASU I RAMP Z DOSTOSOWANIEM DLA OSÓB Z NIEPEŁNOSPRAWNOŚCIĄ PRZY UL. ZAWISZY 5 W WARSZAWIE
Inwestor	Miasto Stołeczne Warszawa, Zakład Gospodarowania Nieruchomościami w Dzielnicy Wola m.st. Warszawy ul. Bema 70, 01-225 Warszawa
Jednostka projektowa	MPROJEKT Marcin Chrzanowski ul. Przewodowa 29, 04-874 Warszawa
Projektant:	mgr inż. Damian Cyrta — MAZ/0003/POOK/09 — Upr. konstr.-budowlane
Sprawdzający:	mgr inż. Damian Domański — MAZ/0872/PWBKb/18 — Upr. konstr.-budowlane
Tytuł rysunku:	DETALE D-3, D-4, D-5, D-6
Data: 03 października 2019 r.	Skala 1:50 — Rys. nr: 5 — Str. nr: 26

Detal D-7.
Dylatacja tarasu

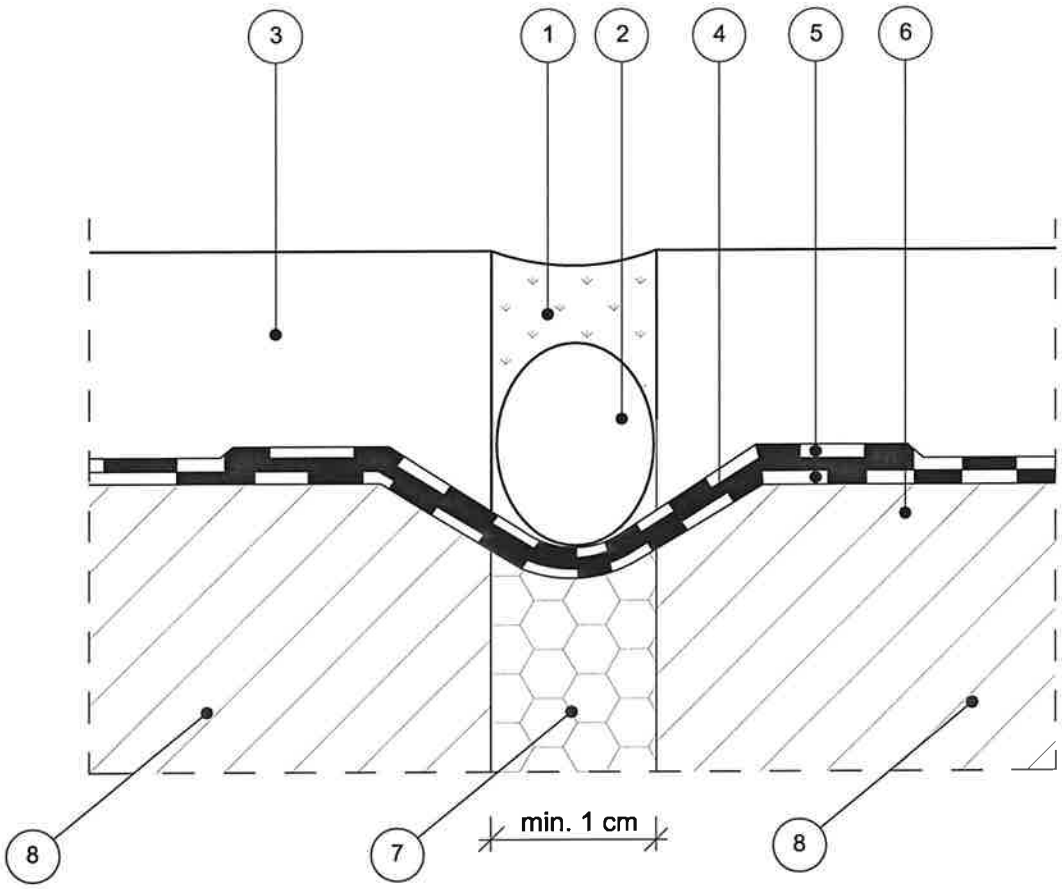

1. Wypełnienie szczeliny dylatacyjnej
2. Sznur dylatacyjny
3. Lastryko
4. Taśma uszczelniająca
5. Zaprawa uszczelniająca
6. Podłoże
7. Fuga dylatacyjna poliuretanowa
8. Istniejąca ściana oporowa

Nazwa inwestycji	PROJEKT BUDOWLANY REMONTU TARASU I RAMP Z DOSTOSOWANIEM DLA OSÓB Z NIEPEŁNOSPRAWNOŚCIĄ PRZY UL. ZAWISZY 5 W WARSZAWIE		
Inwestor	Miasto Stołeczne Warszawa, Zakład Gospodarowania Nieruchomościami w Dzielnicy Wola m.st. Warszawy ul. Bema 70, 01-225 Warszawa		
Jednostka projektowa	MPROJEKT Marcin Chrzanowski ul. Przewodowa 29, 04-874 Warszawa		
Projektant:	mgr inż. Damian Cyrta	MAZ/0003/POOK/09	Upr. konstr.-budowlane
Sprawdzający:	mgr inż. Damian Domański	MAZ/0872/PWBKb/18	Upr. konstr.-budowlane
Tytuł rysunku:	DETAL D-7		
Data: 03 października 2019 r.	Skala 1:10	Rys. nr: 6	Str. nr: 27

Detal montażu zbrojenia
skala 1:25

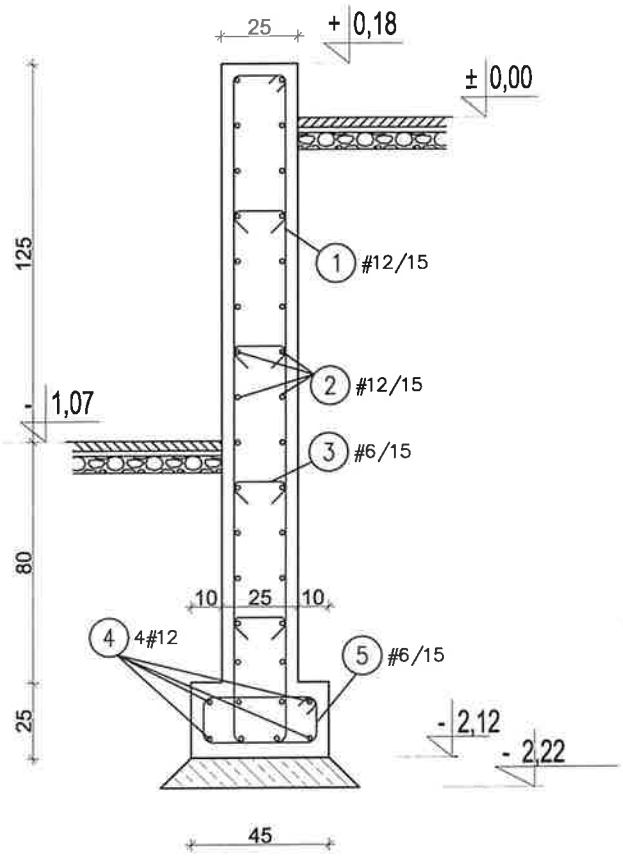

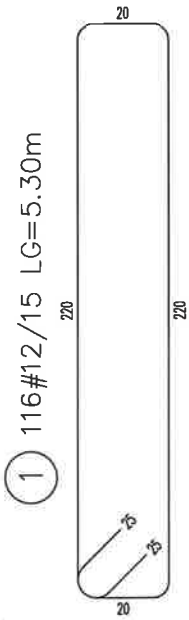

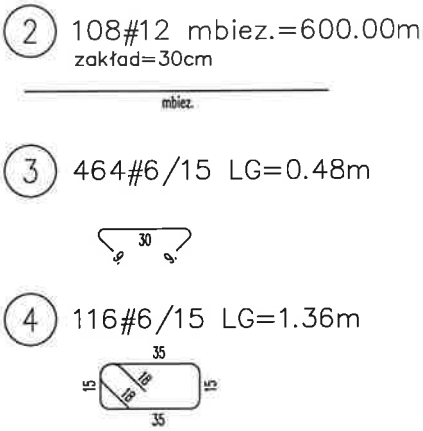

Wykaz stali

POZ.	ø[mm]	Szt.	L[m]	6	12	UWAGI...
1	12	116	5,30		614,80	
2	12	108	6,00		648,00	
3	6	464	0,48	222,72		
4	6	116	1,36	157,76		
			[m]	380,48	1262,80	suma długości
			[kg/m]	0.222	1,131	ciezar jedn.
			[kg]	84,46	1428,23	ciezar sum.
			[kg]	1512,69		ciezar calk.

Nazwa inwestycji

PROJEKT BUDOWLANY
REMONTU TARASU I RAMP Z DOSTOSOWANIEM
DLA OSÓB Z NIEPEŁNOSPRAWNOŚCIĄ
PRZY UL. ZAWISZY 5 W WARSZAWIE

Inwestor

Miasto Stołeczne Warszawa,
Zakład Gospodarowania Nieruchomościami
w Dzielnicy Wola m.st. Warszawy
ul. Bema 70, 01-225 Warszawa

Jednostka projektowa

MPROJEKT Marcin Chrzanowski
ul. Przewodowa 29, 04-874 Warszawa

Projektant:	mgr inż. Damian Cyrta	MAZ/0003/POOK/09	Upr. konstr.-budowlane
Sprawdzający:	mgr inż. Damian Domański	MAZ/0872/PWBKb/18	Upr. konstr.-budowlane

Tytuł rysunku:

DETAL MONTAŻU ZBROJENIA

Data: 03 października 2019 r.	Skala 1:50	Rys. nr: 7	Str. nr: 28