Profil 2, DN400, Rz.drog=98,13

Profil 1

Podziałka 1:100/500

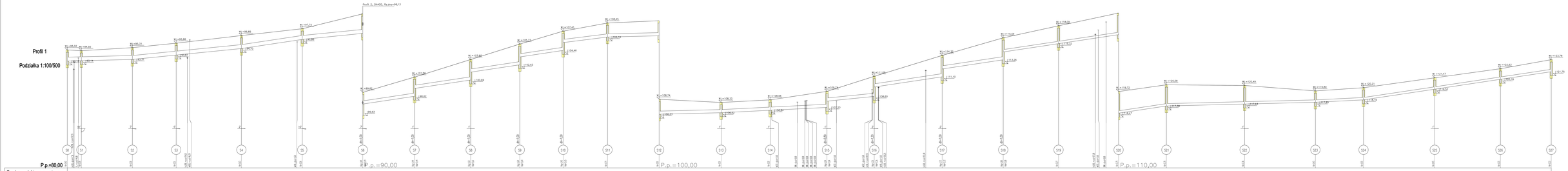

Temat zlecenia: Inwestycyjne	Rebbud mgr inż. Damian Rietel 19-200 Grajewo, ul. Zamkowa 14/1/3 Przebudowa ul. Kazimiry w Nowym Mieście Lubawskim Zadanie nr 1 - Przebudowa ul. Kazimiry w Nowym Mieście Lubawskim Nadzorowa ulica przyległą/przyległe do nadzorowanej ulicy/ulic ul. Kazimiry na osiedlu mieszkaniowym zaosobowionej
Temat:	Profil podłużny kanalizacji deszczowej km 0+00 - km 0+527,00
Arkusz:	Rzędna: Nowym Mieście Lubawskim Data: styczeń 2024 r. Skala: 1:100/500
Projektant lic. uprawnienia:	mgr inż. Dariusz Grzywacz Uprawnienia projektowe bez ograniczeń w spec. sieciowej sanitarnej w woj. WARMIŃSKO-MAZURSKIM

Profil 2

Podziałka 1:100/500

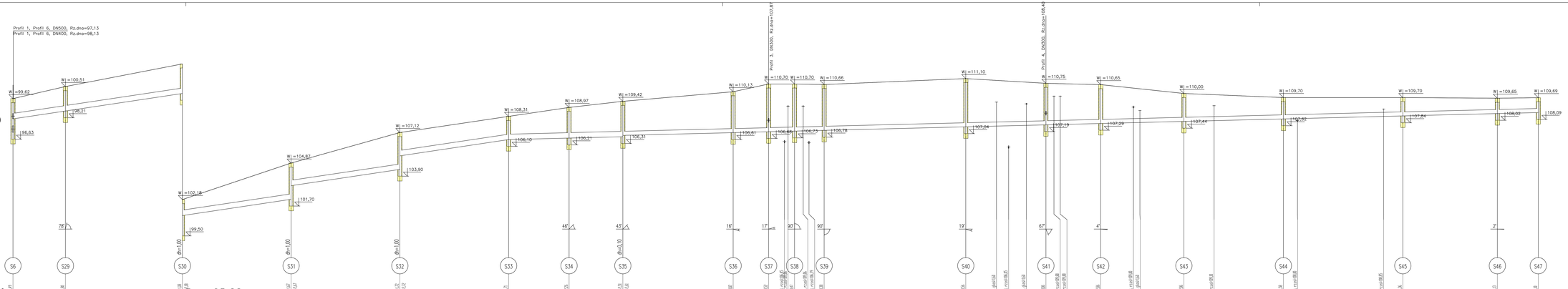

| | | |

Profil 3

Podziałka 1:100/500

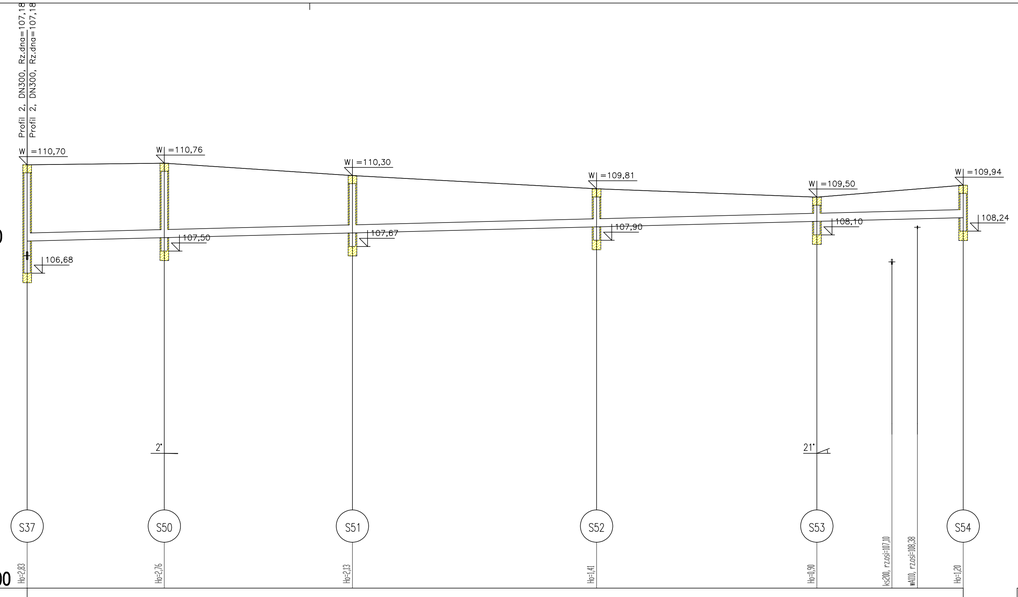

P.p.=95,00

Rzędna projektowanego terenu						
Rzędna dna proj. kanału	107,87	108,00	108,17	108,40	108,60	108,74
Długość odcinka	25,43	34,86	45,25	40,83	27,12	
Proj. spadek kanału, odległość	L=173,49 i=5,0 ‰					
Proj. średnica nominalna	DN300					
Hektometr i odległości	0	25,43	60,29	1 5,54	46,37	60,28 65,01 73,49

Profil 4

Podziałka 1:100/500

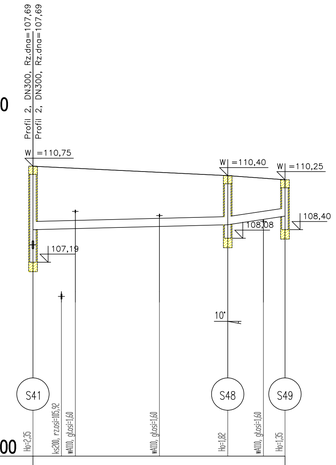

P.p.=100,00

Rzędna projektowanego terenu			
Rzędna dna proj. kanału	108,40	108,58	108,90
Długość odcinka	36,09	10,61	
Proj. spadek kanału, odległość	L=36,09 i=5,0 ‰	L=10,61 i=30,0 ‰	
Proj. średnica nominalna, materiał	DN300		
Hektometr i odległości	0 5,98 7,85	23,45	36,09 42,71 46,71

Profil 5

Podziałka 1:100/500

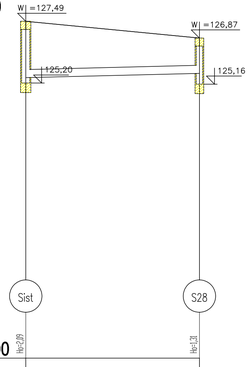

P.p.=115,00

Rzędna projektowanego terenu		
Rzędna dna proj. kanału	125,40	125,56
Długość odcinka	32,19	
Proj. spadek kanału, odległość	L=32,19 i=5,0 ‰	
Proj. średnica nominalna, materiał	DN300	
Hektometr i odległości	0	32,19

BUD	Retbud mgr inż. Damian Retel 14-200 Iława, ul. Gdańska 10c 1/3	
Nazwa obiektu budowlanego	Przebudowa ul. Kamiński w Nowym Mieście Lubawskim na odc. od ul. Rolnej do granicy z Gminą Kurzetnik oraz budowie ulic przylegających do końcowego odcinka ul. Kamiński na osiedlu zabudowy mieszkaniowej jednorodzinnej	
Temat :	Profil podłużny kanalizacji deszczowej S37-S54, S41-S49, Sist-S26	Rys.8.3 10.02.2025 r.
Inwestor	Burmistrz Nowego Miasta Lubawskiego Rynek 1, 13-300 Nowe Miasto Lubawskie	
Projektant br. sanitarna	mgr inż. Dawid Kołakowski Uprawnienia projektowe bez ograniczeń w spec. inżynierii sanitarnej nr ewid WAM/0159/PWOS/17	